Modell	A	B	C	D	E	F	G	I	J	K	Mat.-Nr.	Mat.-Nr. Element
	mm	mm	Φ mm	mm	Φ mm	mm	Φ BSPP	mm	mm	Φ BSPP		
F 6-2 P	182	76	65	154	6,5	42	1/4	30	50	1/8	575151001	57566662001P
F 9-2 P	182	76	65	154	6,5	42	1/2	30	50	1/8	575151002	57566662001P
F 12-2 P	240	89	84	202	9	62	1/2	30	50	1/8	575151003	57566662002P
F 18-2 P	240	89	84	202	9	62	3/4	30	50	1/8	575151004	57566662004P
F 36-2 P	280	120	115	232	13	86	1	30	70	1/8	575151005	57566662005P
F 65-2 P	370	120	115	322	13	86	1 1/2	30	70	1/8	575151006	57566662006P
F 95-2 P**	443	164	157	384	13	121	1 1/2	30	100	1/8	575151007	57566662007P
F 130-2 P**	535	164	157	476	13	121	2	30	100	1/8	575151008	57566662008P
F 190-2 P**	535	164	157	476	13	121	2 1/2	30	100	1/8	575151009	57566662009P
F 260-2 P**	656	192	183	582	13	140	2 1/2	32	120	1/8	575151010	57566662010P
F 380-2 P**	846	192	183	772	13	140	3	32	120	1/8	575151011	57566662011P

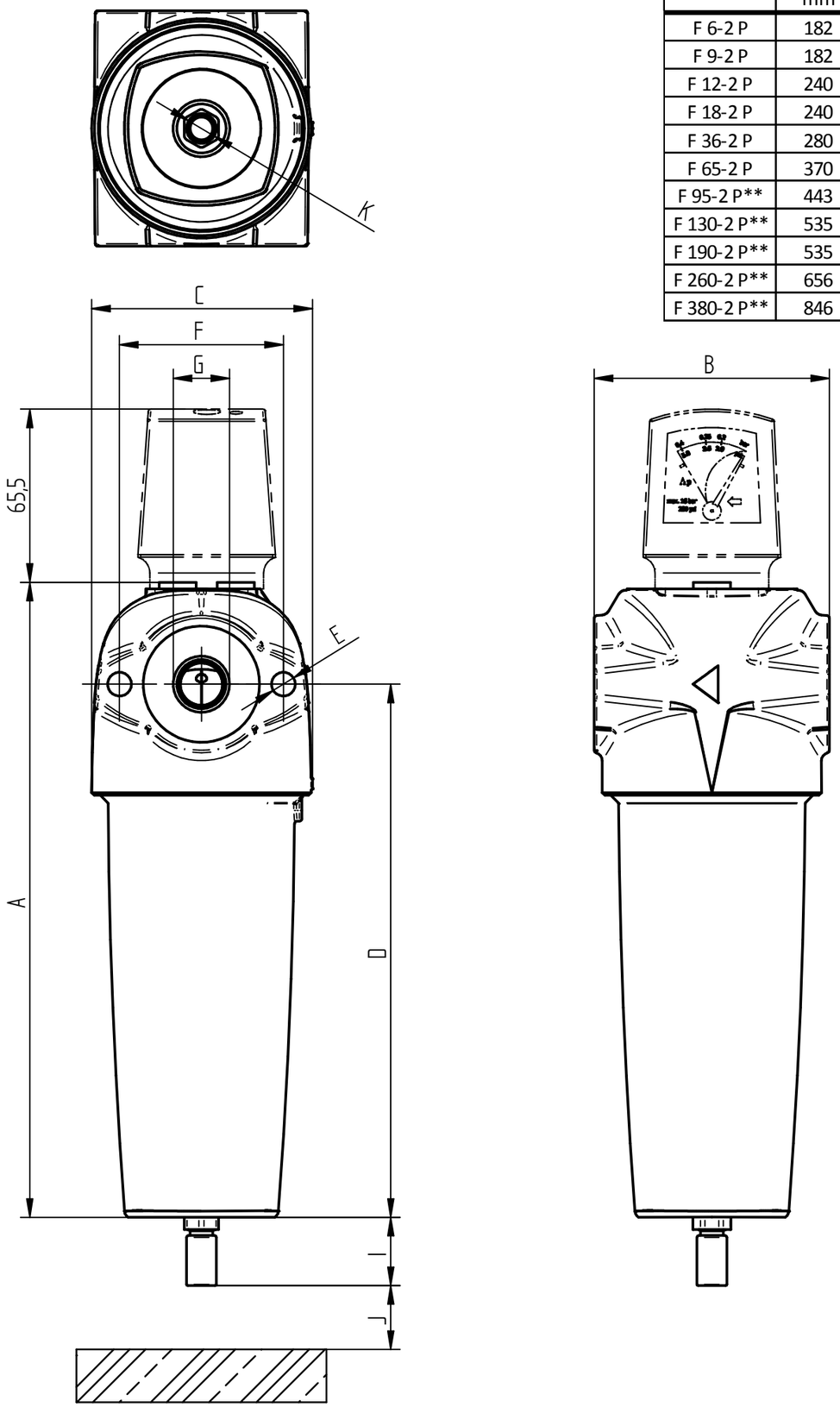

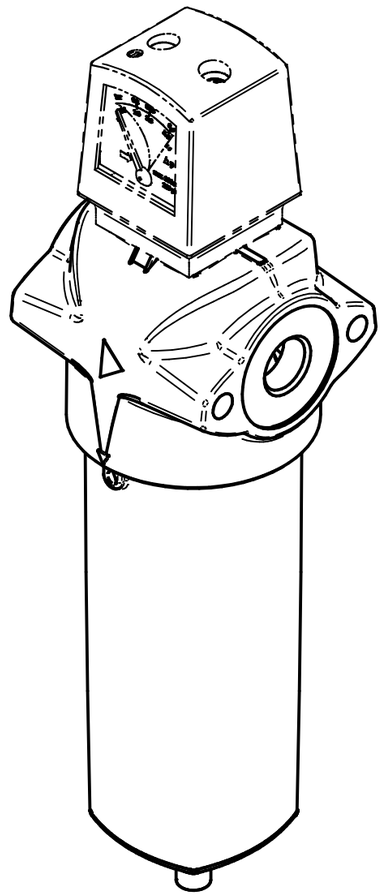

zul. Betriebsdruck:	1 – 16 barg
working pressure:	1 – 16 barg
zul. Betriebstemperature:	2 – 80°C
working temperature:	2 – 80°C
Farbe:	RAL 5012
colour:	RAL 5012

** Option
Manometer mit Zeiger oder Reedkontakt
Anzugsmoment pro Schraube max. 2,5 Nm
** Option
Pressure gauge with pointer or reed contact
Tightening torque per screw max. 2.5 Nm

Copyright reserved according to DIN ISO 16016
The reproduction, distribution and utilization of this document as well as the communication of its contents to others without express authorization is prohibited. Offenders will be held liable for the payment of damages. All rights reserved in the event of the grant of a patent, utility model or design.

Schutzvermerk nach DIN ISO 16016
Weitergabe sowie Vervielfältigung dieses Dokuments, Verwertung und Mitteilung seines Inhalts sind verboten, soweit nicht ausdrücklich gestattet. Zuwiderhandlungen verpflichten zu Schadenersatz. Alle Rechte für den Fall der Patent-, Gebrauchsmuster- oder Geschmacksmustererteilung vorbehalten.

Verantwortliche Abt. / Responsible dep.: Technische Entwicklung	Technische Referenz / Technical reference: LORENZ	Materialnummer / Material number: 575151001		Gewicht / Weight: –	Massstab / Scale: 1:2
Dokumentenstatus / Document status: Freigegeben	Genehmigt durch / Approved by: HEPTNER	Dokumentenart / Document type: Maßzeichnung		Werkstoff / Material: Aluminium	
BOGE www.boge.com	Titel, Zusätzlicher Titel / Title, Supplementary title: Vorfilter F 6-380 -2 P *Prefilter*			ANr / ECN: 13882	Dok-ID / Doc-ID: M3500.0052
				Änd. / Rev.: 02	Ausgabedatum / Date of issue: 14.03.2024	Blatt / Sheet: 1/1

A3