HOJA DE DATOS DEL PRODUCTO EMPUJADOR DE VIGAS

DESCRIPCIÓN DEL PRODUCTO

El empujador de vigas con trinquete es una herramienta imprescindible para los artesanos. Ya sea para enderezar una pared torcida o para instalar elementos prefabricados de madera, el empujador de vigas permite colocar los elementos de madera en su posición de forma fácil y rápida.

VENTAJAS

- Mínimas marcas de trabajo gracias a la fijación mediante Tornillos para madera
- Apto para tipos de madera con mayor riesgo de agrietamiento y fisuración
- Fácil alineación de los componentes
- Ángulo de 90° como punto de apoyo
- Amplia superficie de apoyo para que el empujador de vigas no se hunda en la madera

CARACTERÍSTICAS

- Ángulo de tope
  → 10 orificios alargados de 8,5 mm
- Placa de fijación
  → 4 x Ø 8,5 (fijación en madera)
  → 1 x Ø 11 (fijación en hormigón)

© by E.u.r.o.Tec GmbH · Versión 04/2026 · Sujeto a modificaciones, adiciones, errores tipográficos y de impresión.

E.u.r.o.Tec GmbH • Unter dem Hofe 5 • D-58099 Hagen
Tel. +49 2331 62 45-0 • Fax +49 2331 62 45-200 • E-Mail info@eurotec.team
www.eurotec.team

HOJA DE DATOS DEL PRODUCTO EMPUJADOR DE VIGAS

IMÁGENES DE APLICACIÓN

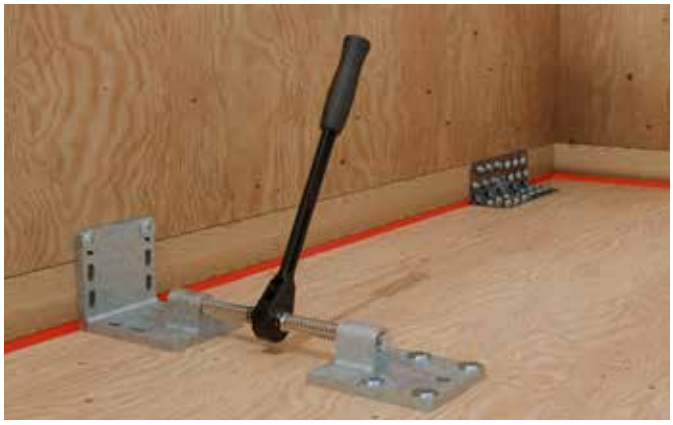

© by E.u.r.o.Tec GmbH · Versión 04/2026 · Sujeto a modificaciones, adiciones, errores tipográficos y de impresión.

E.u.r.o.Tec GmbH • Unter dem Hofe 5 • D-58099 Hagen
Tel. +49 2331 62 45-0 • Fax +49 2331 62 45-200 • E-Mail info@eurotec.team
www.eurotec.team

HOJA DE DATOS DEL PRODUCTO EMPUJADOR DE VIGAS

INFORMACIONES TÉCNICAS

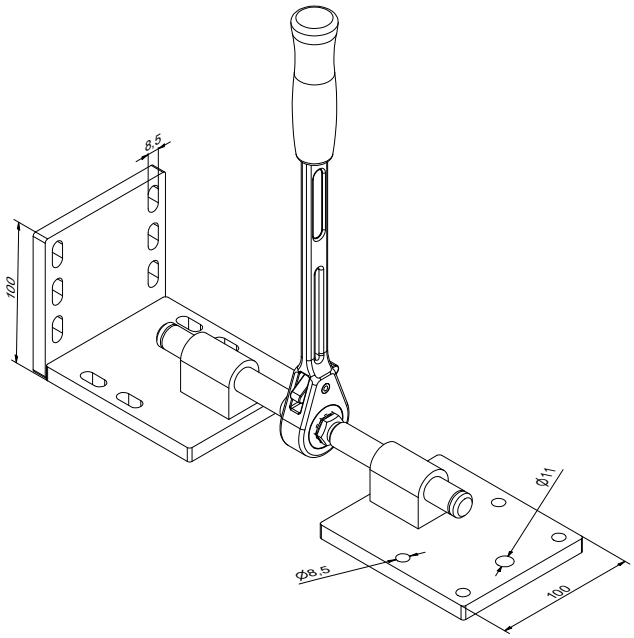

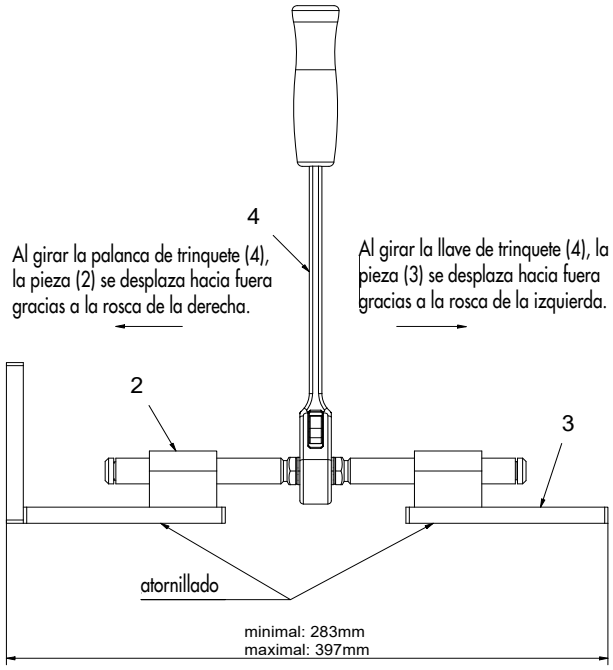

TABLA DE ARTÍCULOS

Empujador de vigas		
Nº de art.	Envergadura [mm]	Cantidad
954059	máx. 397	1

Si no está familiarizado con la aplicación de este producto, en particular con su uso previsto, póngase en contacto sin falta con nuestro departamento de ingeniería de aplicaciones (technik@eurotec.team).

© by E.u.r.o.Tec GmbH · Versión 04/2026 · Sujeto a modificaciones, adiciones, errores tipográficos y de impresión.

E.u.r.o.Tec GmbH • Unter dem Hofe 5 • D-58099 Hagen
Tel. +49 2331 62 45-0 • Fax +49 2331 62 45-200 • E-Mail info@eurotec.team
www.eurotec.team