СПЕЦИФИКАЦИЯ НА ПРОДУКТ ФАСАДНЫЙ ЗАЖИМ

ОПИСАНИЕ ПРОДУКТА

Для скрытого крепления фасадной доски.

Фасадный зажим

ЛЬГОТЫ

- Для фасадной древесины с толщиной профиля 57 – 95 мм
- Скрытое соединение
- Отличная конструктивная защита древесины
- Вентилируемая фасадная система с установкой
- Поверхность фасадной доски, подверженная воздействию погоды,остается неповрежденной
- Простая и эффективная установка

крепежный шуруп

крепежным шурупом

ОБЛАСТЬ ПРИМЕНЕНИЯ

- Используется для монтажа деревянных фасадных профилей к деревянному основанию.

В комплект поставки для каждого фасадного зажима входит один крепежный шуруп 4,5 x 29 мм и два монтажных шурупа 4,2 x L (L зависит от толщины профиля ромба).

ПРИМЕР ПРИМЕНЕНИЯ

Фасадный зажим на деревянном основании с деревянными фасадными профилями.

© by E.u.r.o.Tec GmbH · Версия 03/2022 · Возможны дальнейшие изменения и дополнения, а также ошибки и опечатки в данном тексте.

E.u.r.o.Tec GmbH • Unter dem Hofe 5 • D-58099 Hagen
Tel. +49 2331 62 45-0 • Fax +49 2331 62 45-200 • E-Mail info@eurotec.team
www.eurotec.team

СПЕЦИФИКАЦИЯ НА ПРОДУКТ ФАСАДНЫЙ ЗАЖИМ

МАТЕРИАЛ

- чёрный, с гальваническим оцинкованным покрытием

ТАБЛИЦА СТАТЕЙ

Арт.-№	Обозначение	Длина [mm]	Ширина [mm]	Высота [mm]	Упаковочная единица*
946010	F115 x 17	115	15	5,5	300
946012	F115 x 22	115	15	5,5	300
946013	F115 x 28	115	15	5,5	300
946014	F130 x 17	130	15	5,5	300
946015	F130 x 22	130	15	5,5	300
946016	F130 x 28	130	15	5,5	300
946017	F145 x 17	145	15	5,5	300
946018	F145 x 22	145	15	5,5	300
946019	F145 x 28	145	15	5,5	300

*Винты входят в комплект поставки

В комплект поставки для каждого фасадного зажима входит один крепежный шуруп 4,5 x 29 мм и два монтажных шурупа 4,2 x L (L зависит от толщины профиля ромба).

СПЕЦИФИКАЦИИ

Eurotec Фасадный зажим					Размеры фасадного профиля			Расстояние между швами между фасадными профилями		Необходимое количество Фасадный зажим, пример на м²	
		Размеры [mm]			Мин.–макс. высота	Мин. толщина	Монтажный шуруп Длина L	Крепежный шуруп, установленный в отверстии A	Крепежный шуруп, установленный в отверстии B	Мин. высота профиля	Макс. высота профиля
Арт.-№	Тип	в	д	ш	[mm]	[mm]	[mm]	[mm]	[mm]	часть	часть
946010	F115 x 17	5,5	115	15	57 - 68	19	17	10	разные варианты	28	24
946012	F115 x 22	5,5	115	15	57 - 68	24	22	10	разные варианты	28	24
946013	F115 x 28	5,5	115	15	57 - 68	30	28	10	разные варианты	28	24
946014	F130 x 17	5,5	130	15	68 - 80	19	17	10	разные варианты	24	20
946015	F130 x 22	5,5	130	15	68 - 80	24	22	10	разные варианты	24	20
946016	F130 x 28	5,5	130	15	68 - 80	30	28	10	разные варианты	24	20
946017	F145 x 17	5,5	145	15	80 - 95	19	17	10	разные варианты	20	18
946018	F145 x 22	5,5	145	15	80 - 95	24	22	10	разные варианты	20	18
946019	F145 x 28	5,5	145	15	80 - 95	30	28	10	разные варианты	20	18

Крепление к опорной конструкции с помощью крепежного шурупа, наконечник сверла 4,5 x 29 мм

Формула расчета количества:
(1000 мм/высота перекрытия) · (1000 мм/расстояние между опорными конструкциями) = шт/м²

Расстояние между опорными конструкциями — 600 мм
Расстояние между швами — 10 мм

Внимание! Перед выполнением работ ответственный планировщик должен проверить и утвердить все расчеты! Более подробную информацию об этом можно найти на нашей главной странице: www.eurotec.team

© by E.u.r.o.Tec GmbH · Версия 03/2022 · Возможны дальнейшие изменения и дополнения, а также ошибки и опечатки в данном тексте.

E.u.r.o.Tec GmbH • Unter dem Hofe 5 • D-58099 Hagen
Tel. +49 2331 62 45-0 • Fax +49 2331 62 45-200 • E-Mail info@eurotec.team
www.eurotec.team

СПЕЦИФИКАЦИЯ НА ПРОДУКТ ФАСАДНЫЙ ЗАЖИМ

КОНСТРУКТИВНЫЕ ВАРИАНТЫ

Фасадный зажим в сочетании с двумя монтажными шурупами и крепежным шурупом.

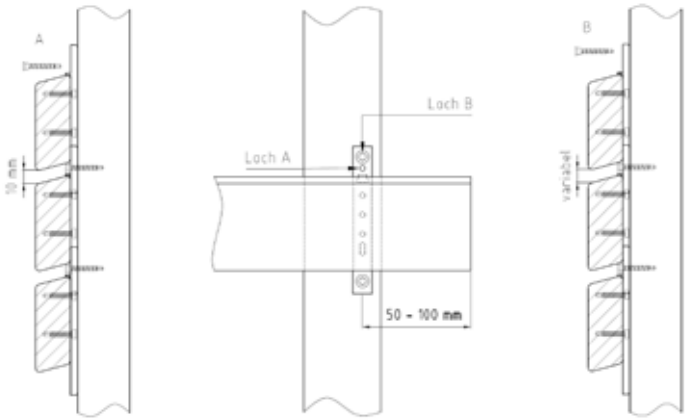

Фасадный зажим и возможные винтовые соединения, а также необходимые размеры сечения деревянных элементов фасада.

Слева направо: Фасадный зажим F145, F130 и F115.

Пример: тип F115 x 22

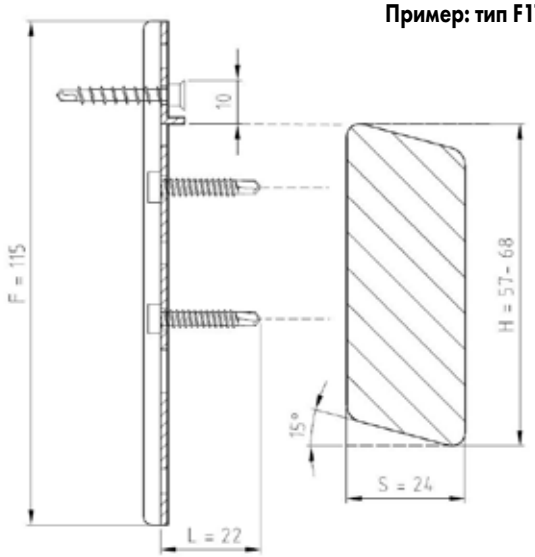

Руководства по монтажу и два возможных типа винтовых соединений для разных размеров зазоров между элементами фасада.

Подробное разъяснение см. в наших инструкциях по монтажу.

© by E.u.r.o.Tec GmbH · Версия 03/2022 · Возможны дальнейшие изменения и дополнения, а также ошибки и опечатки в данном тексте.

E.u.r.o.Tec GmbH • Unter dem Hofe 5 • D-58099 Hagen
Tel. +49 2331 62 45-0 • Fax +49 2331 62 45-200 • E-Mail info@eurotec.team
www.eurotec.team

СПЕЦИФИКАЦИЯ НА ПРОДУКТ ФАСАДНЫЙ ЗАЖИМ

ЧЕРТЕЖИ

- Фасадный зажим, высота 115 мм

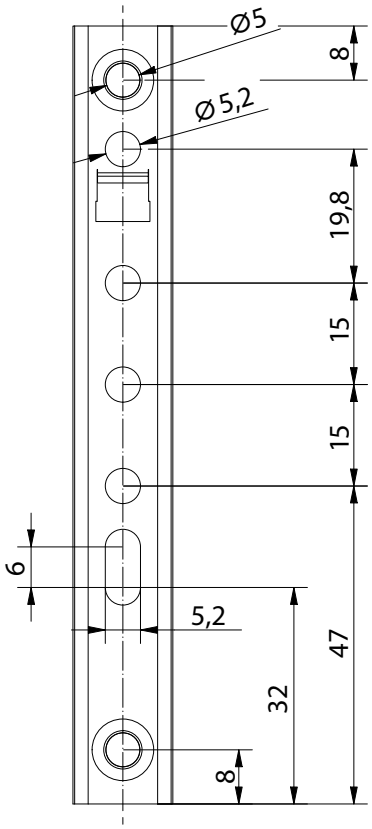

Вид спереди

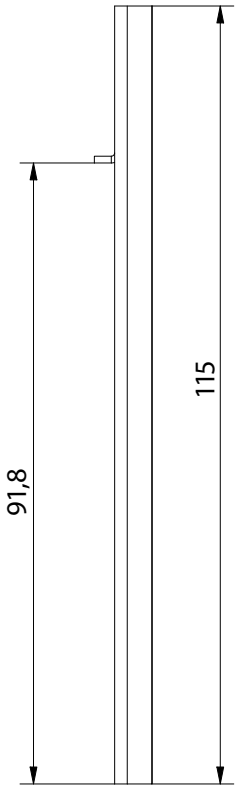

Вид сбоку

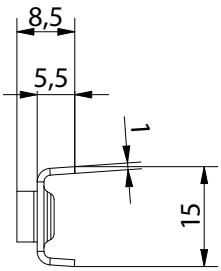

Вид сверху

© by E.u.r.o.Tec GmbH · Версия 03/2022 · Возможны дальнейшие изменения и дополнения, а также ошибки и опечатки в данном тексте.

E.u.r.o.Tec GmbH • Unter dem Hofe 5 • D-58099 Hagen
Tel. +49 2331 62 45-0 • Fax +49 2331 62 45-200 • E-Mail info@eurotec.team
www.eurotec.team

СПЕЦИФИКАЦИЯ НА ПРОДУКТ ФАСАДНЫЙ ЗАЖИМ

ЧЕРТЕЖИ

- Фасадный зажим, высота 130 мм

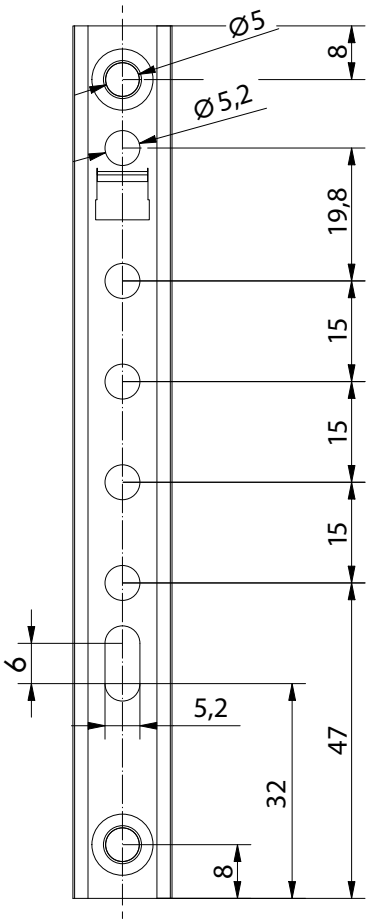

Вид спереди

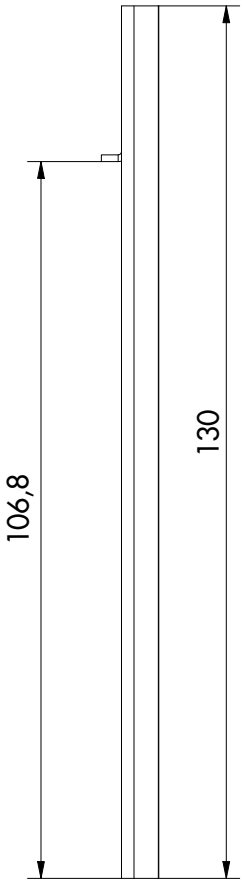

Вид сбоку

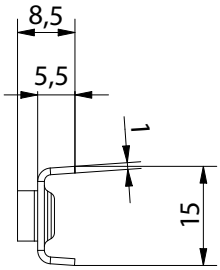

Вид сверху

© by E.u.r.o.Tec GmbH · Версия 03/2022 · Возможны дальнейшие изменения и дополнения, а также ошибки и опечатки в данном тексте.

E.u.r.o.Tec GmbH • Unter dem Hofe 5 • D-58099 Hagen
Tel. +49 2331 62 45-0 • Fax +49 2331 62 45-200 • E-Mail info@eurotec.team
www.eurotec.team

СПЕЦИФИКАЦИЯ НА ПРОДУКТ ФАСАДНЫЙ ЗАЖИМ

ЧЕРТЕЖИ

- Фасадный зажим, высота 145 мм

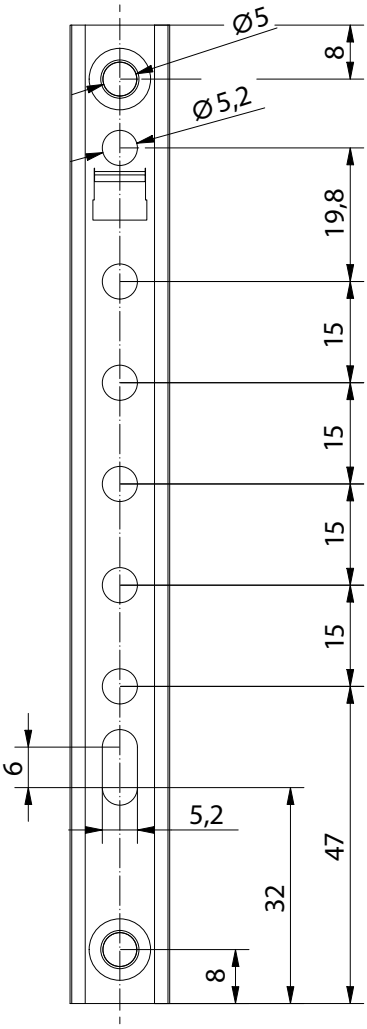

Вид спереди

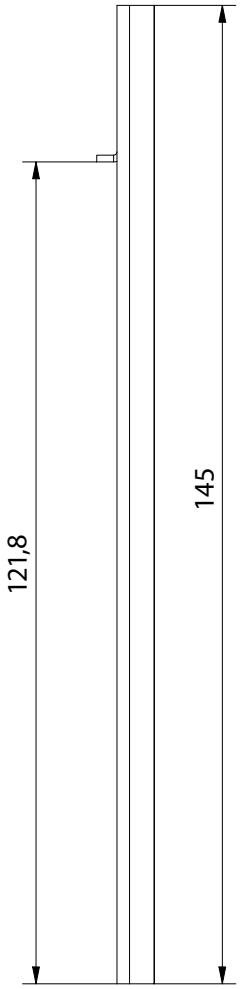

Вид сбоку

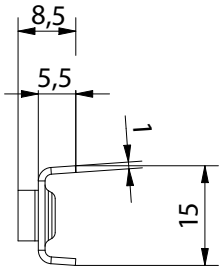

Вид сверху

Если вы не знакомы с вариантами использования данного продукта, в частности с вариантом предполагаемого использования, пожалуйста свяжитель с нашим отделом прикладных технологий (technik@eurotec.team).

© by E.u.r.o.Tec GmbH · Версия 03/2022 · Возможны дальнейшие изменения и дополнения, а также ошибки и опечатки в данном тексте.

E.u.r.o.Tec GmbH • Unter dem Hofe 5 • D-58099 Hagen
Tel. +49 2331 62 45-0 • Fax +49 2331 62 45-200 • E-Mail info@eurotec.team
www.eurotec.team