Спецификация на продукт – Фасадный саморез ZK

Описание продукта

Фасадный саморез ZK из закаленной нержавеющей стали предназначен для скрытого крепления скошенных профилей. Саморез имеет паз на острие для высверливания посадочного отверстия, зенкующие ребра на головке и декоративную головку.

Материал

Мартенситная нержавеющая сталь 1.4006 (C1)
(нержавеющая сталь согласно DIN EN 10088)

- Высокая прочность:
  → крутящий момент при разрыве на 50 % выше, чем у аустенитных нержавеющих сталей V2A и V4A
  → закалены термообработкой
- Могут применяться в классах использования 1–3 согласно DIN EN 1995 (Еврокод 5)
- Условно коррозионностойкие
- Некислотостойкие:
  → не подходят для древесины, содержащей дубильные вещества, такой как кумару, дуб, мербау, лжеакация (робиния) и т. д.
- Не подходят для использования в агрессивных, соле- и хлорсодержащих средах
- Намагничиваемые

Характеристики

- Зенкующие ребра облегчают утапливание самореза в любой породе древесины
- Специальная геометрия шурупа снижает риск раскалывания древесины
  → Тем не менее,настоятельно рекомендуется предварительное сверление, особенно твердых пород дерева, используемых при монтаже фасадов!
- Условно коррозионностойкий, не кислотостойкий
- Непрямое/скрытое крепление
- Короткая резьба для компактного соединения опорной конструкции и доски
- Отсутствие биения при ввинчивании саморезов благодаря форме TX шлица головки (звездочка)
- Стойкость к коррозии вплоть до класса использования 3 – «открытые конструкции» согласно DIN EN 1995 (Еврокод 5)

© by E.u.r.o.Tec GmbH · Версия 11/2019 · Возможны дальнейшие изменения и дополнения, а также ошибки и опечатки в данном тексте.

E.u.r.o.Tec GmbH • Unter dem Hofe 5 • D-58099 Hagen
Tel. 0049 (0) 2331 62 45-0 • Fax 0049 (0) 2331 62 45-200 • info@eurotec.team
www.eurotec.team

Спецификация на продукт – Фасадный саморез ZK

Таблица продуктов

Артикул	Размеры Ød x L [mm]	Длина резьбы lg [mm]	Диаметр головки Ødh [mm]	Привод	Упак.
905577	5,5 x 40	15	8	TX25 •	200
905578	5,5 x 45	17	8	TX25 •	200
905579	5,5 x 50	17	8	TX25 •	200
905580	5,5 x 55	17	8	TX25 •	200
905581	5,5 x 60	17	8	TX25 •	200
905582	5,5 x 70	22	8	TX25 •	200
905583	5,5 x 80	27	8	TX25 •	200
905585	5,5 x 90	27	8	TX25 •	200
905584	5,5 x 100	27	8	TX25 •	200

Рисунок

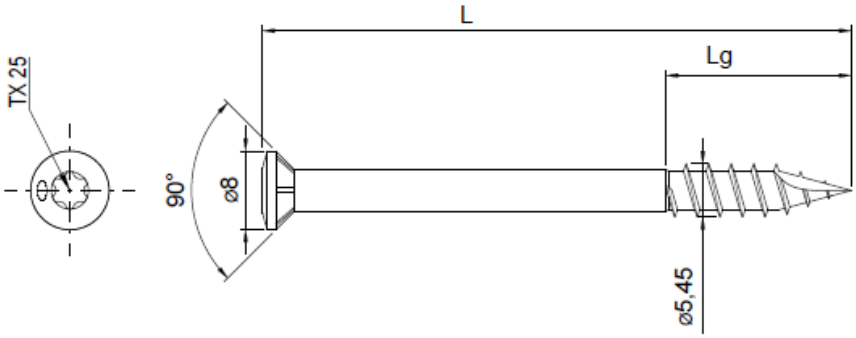

© by E.u.r.o.Tec GmbH · Версия 11/2019 · Возможны дальнейшие изменения и дополнения, а также ошибки и опечатки в данном тексте.

E.u.r.o.Tec GmbH • Unter dem Hofe 5 • D-58099 Hagen
Tel. 0049 (0) 2331 62 45-0 • Fax 0049 (0) 2331 62 45-200 • info@eurotec.team
www.eurotec.team

Спецификация на продукт – Фасадный саморез ZK

Примеры применения

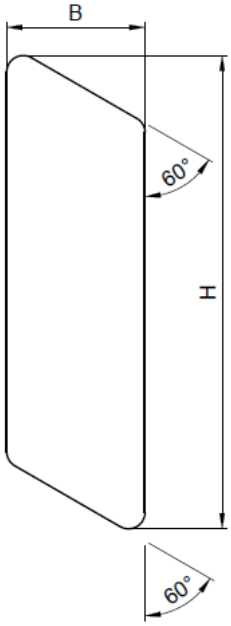

Если вы не знакомы с вариантами использования данного продукта, в частности с вариантом предполагаемого использования, пожалуйста свяжитель с нашим отделом прикладных технологий (Technik@eurotec.team).

© by E.u.r.o.Tec GmbH · Версия 11/2019 · Возможны дальнейшие изменения и дополнения, а также ошибки и опечатки в данном тексте.

E.u.r.o.Tec GmbH • Unter dem Hofe 5 • D-58099 Hagen
Tel. 0049 (0) 2331 62 45-0 • Fax 0049 (0) 2331 62 45-200 • info@eurotec.team