Спецификация на продукт – Алюминиевая крышка

Описание продукта

Алюминиевая крышка может быть совмещена с верхом концевых профилей для алюминиевых конструкций и креплениями или каменной основой для высококачественной отделки карнизного свеса

Материал

- Алюминий

Преимущества

- Простота установки
- Гибкий дизайн края
- Возможность комплексной отделки карнизного свеса
- Можно комбинировать с любыми водосточными системами или карнизами

© E.u.r.o.Tec GmbH · Версия 04/2019 · Мы оставляем за собой право вносить изменения и правки

E.u.r.o.Tec GmbH · Unter dem Hofe 5 · 58099 Hagen · Tel. 0049 (0)2331 62 45-0 · Fax 0049 (0)2331 62 45-200 · email: info@eurotec.team · www.eurotec.team

Спецификация на продукт – Алюминиевая крышка

Инструкция по использованию

Алюминиевая крышка легко крепится за верхнюю часть облицовочных профилей алюминиевой структуры или опору каменной системы. Форма изделия с пазами и выемками обеспечивает плотное крепление крышки. Для соединения необходимо воспользоваться направляющими в задней части, в которые можно вставить уголковый соединитель Eveco или другие, после чего закрепить с помощью заклепок или саморезов. Разделение производится в месте, где основная конструкция вступает в контакт с поерхностью изделия. В сочетании с алюминиевой крышкой можно использовать ножки Profi-Line с регулируемой высотой до 12 см, а с системами из камня до 8 см (верхий край поверхности к верхней части ножек или алюминиевого профиля). Чтобы обеспечить надежную фиксацию, крышка должна быть закреплена с концевыми профилями/поверхностью карнизов, например, с помощью заклепок или саморезов.

Таблица продуктов и схемы

Артикул	Название	Габариты [мм]a)	Толщина материала (мм)	Упаков. Единиц
975655	Алюминиевая крышка	116 x 2000 x 7	2	1

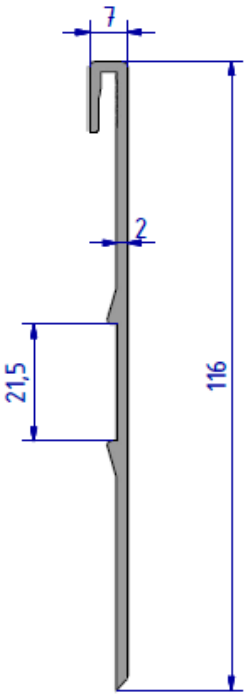

© E.u.r.o.Tec GmbH · Версия 04/2019 · Мы оставляем за собой право вносить изменения и правки

Спецификация на продукт – Алюминиевая крышка

Изображения вариантов использования

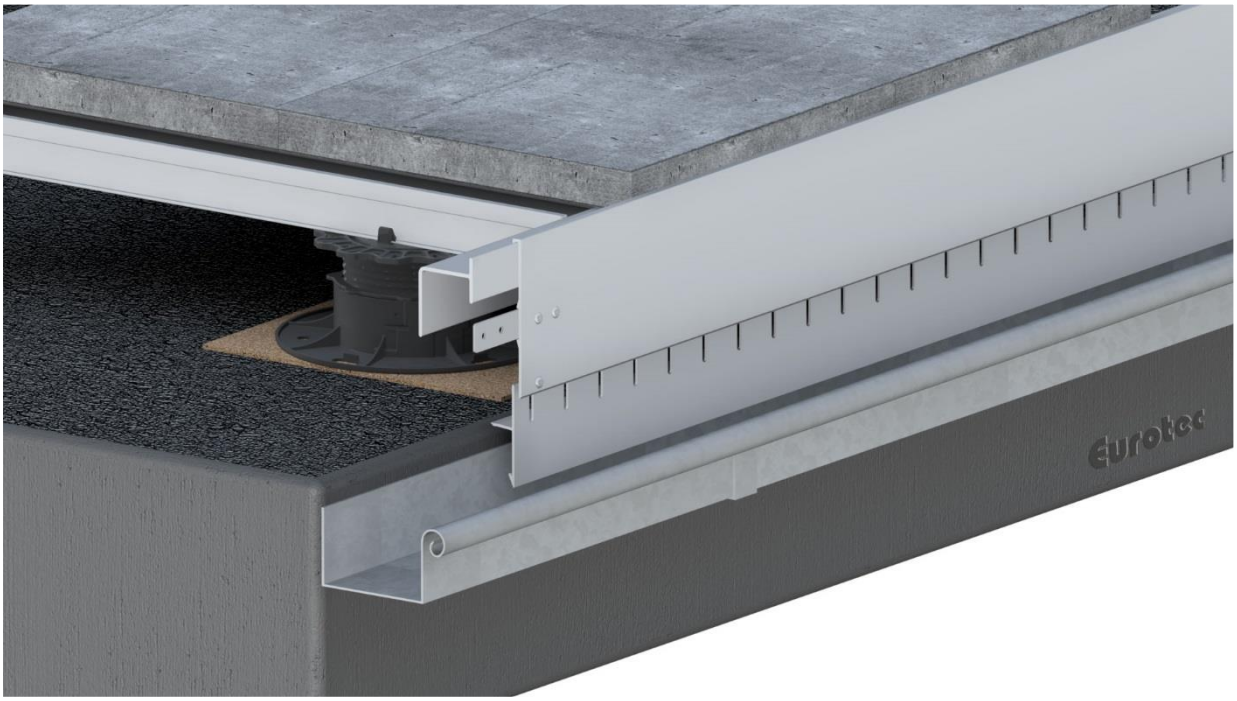

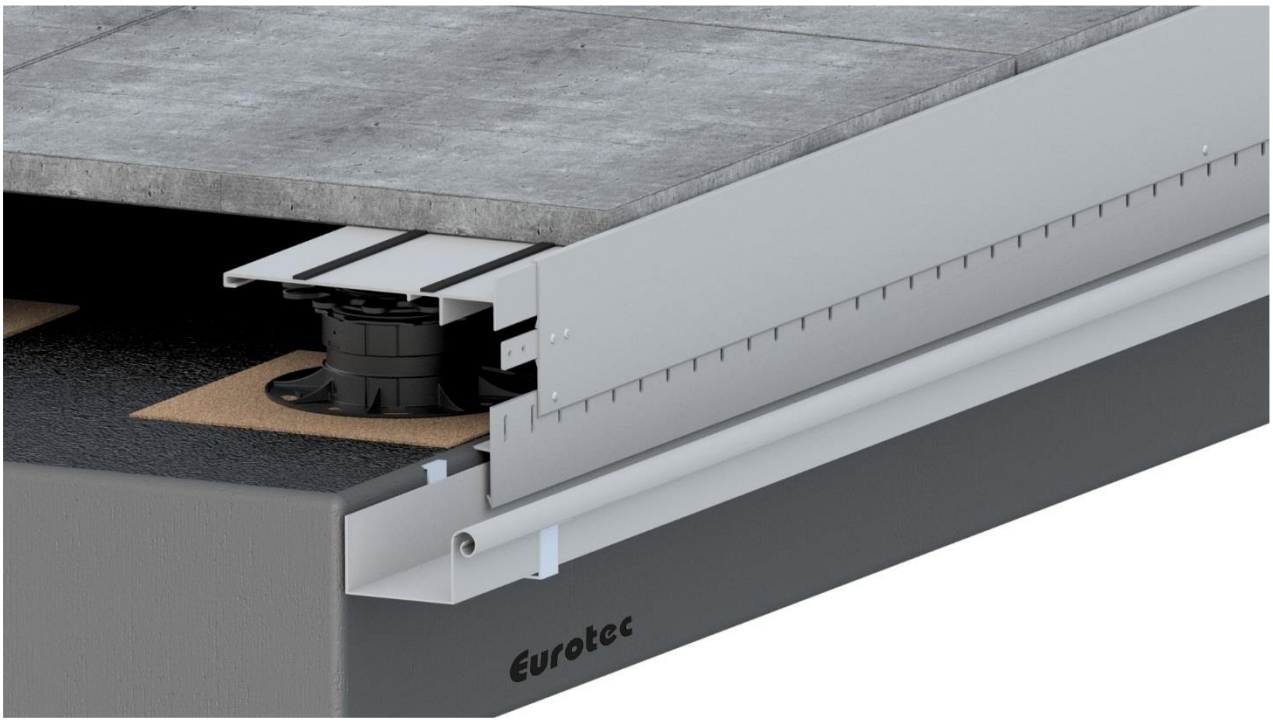

© E.u.r.o.Tec GmbH · Версия 04/2019 · Мы оставляем за собой право вносить изменения и правки

Спецификация на продукт – Алюминиевая крышка

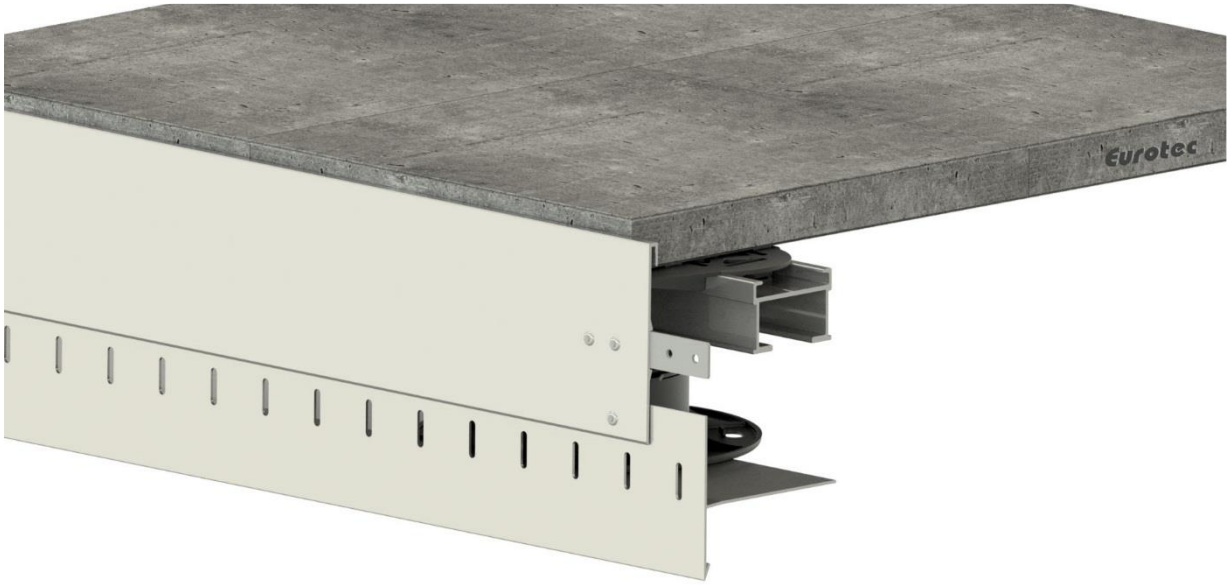

Если вы не знакомы с использованием данного продукта на практике, и в особенности с обращением с ним в соответствии с данными правилами, требуется связаться с нашим отделом технической поддержки.

© E.u.r.o.Tec GmbH · Версия 04/2019 · Мы оставляем за собой право вносить изменения и правки