ARKUSZ PARAMETRÓW PRODUKTU WYCISKARKA DO BELEK

OPIS PRODUKTU

Naciągacz do belek z grzechotką to nieodzowny pomocnik dla rzemieślnika. Niezależnie od tego, czy chodzi o wyrównanie nierównej ściany, czy o montaż prefabrykatów drewnianych, dzięki naciągaczowi do belek elementy ścian drewnianych można łatwo i szybko ustawić na miejscu.

ZALETY

- Minimalne ślady obróbki dzięki mocowaniu za pomocą Wkrętów do drewna
- Nadaje się do gatunków drewna o podwyższonym ryzyku pękania i rozszczepiania
- Łatwe wyrównywanie elementów konstrukcyjnych
- Kąt 90° jako punkt oparcia
- Duża powierzchnia styku, dzięki czemu dociskacz do belek nie wbija się w drewno

SPECYFIKACJA

- Kątownik mocujący
  → 10 x Otwory podłużne o średnicy 8,5 mm
- Płytka mocująca
  → 4 x Ø 8,5 (mocowanie do drewna)
  → 1x Ø 11 (mocowanie do betonu)

© by E.u.r.o.Tec GmbH · Aktualizacja 04/2026 · zmiany, uzupełnienia, błędy drukarskie zastrzeżone.

E.u.r.o.Tec GmbH • Unter dem Hofe 5 • D-58099 Hagen
Tel. +49 2331 62 45-0 • Fax +49 2331 62 45-200 • E-Mail info@eurotec.team
www.eurotec.team

ARKUSZ PARAMETRÓW PRODUKTU WYCISKARKA DO BELEK

ILUSTRACJE Z ZASTOSOWAŃ

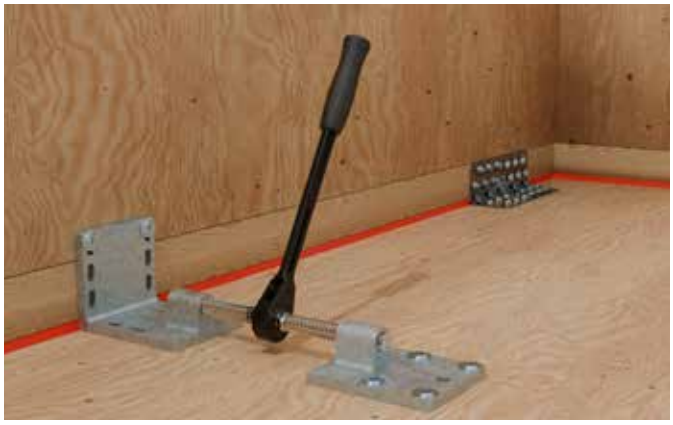

© by E.u.r.o.Tec GmbH · Aktualizacja 04/2026 · zmiany, uzupełnienia, błędy drukarskie zastrzeżone.

E.u.r.o.Tec GmbH • Unter dem Hofe 5 • D-58099 Hagen
Tel. +49 2331 62 45-0 • Fax +49 2331 62 45-200 • E-Mail info@eurotec.team
www.eurotec.team

ARKUSZ PARAMETRÓW PRODUKTU WYCISKARKA DO BELEK

INFORMACJE TECHNICZNE

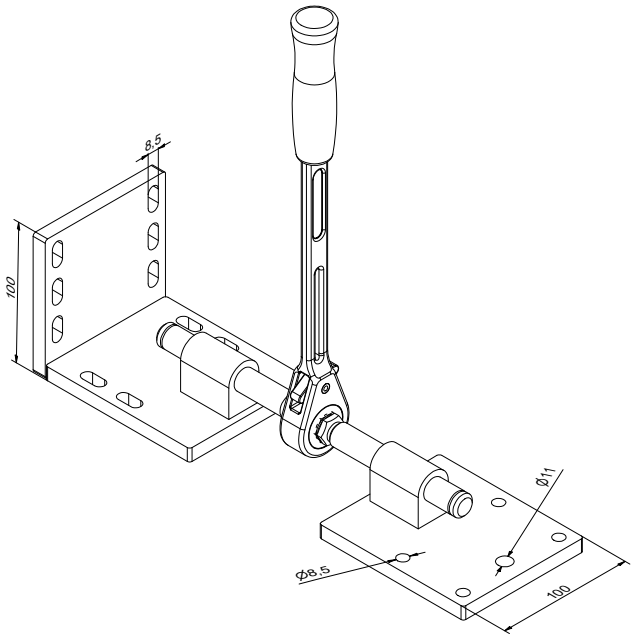

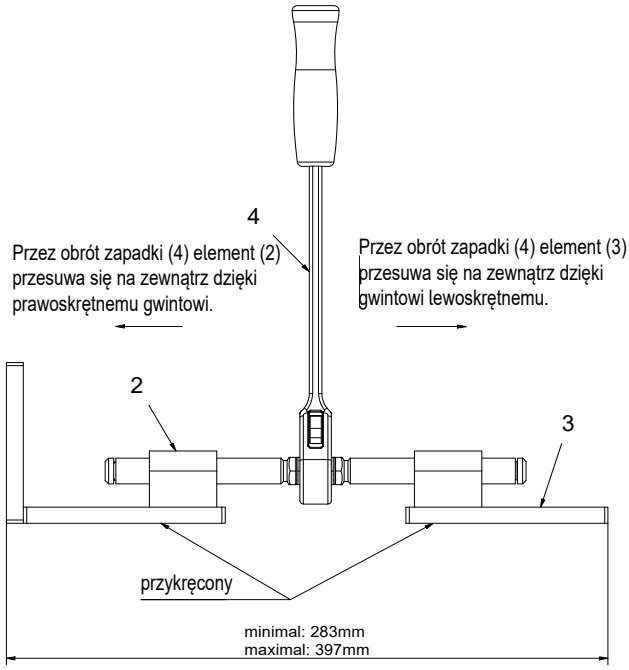

TABELA ARTYKUŁÓW

Wyciskarka do belek		
Nr art.	Rozpiętość [mm]	Opak.
954059	maks. 397	1

Jeśli nie znają Państwo zasad zastosowania niniejszego produktu, a zwłaszcza jego przeznaczenia, prosimy bezwzględnie skontaktować się z naszym działem technicznym (technik@eurotec.team).

© by E.u.r.o.Tec GmbH · Aktualizacja 04/2026 · zmiany, uzupełnienia, błędy drukarskie zastrzeżone.

E.u.r.o.Tec GmbH • Unter dem Hofe 5 • D-58099 Hagen
Tel. +49 2331 62 45-0 • Fax +49 2331 62 45-200 • E-Mail info@eurotec.team
www.eurotec.team