Scheda tecnica prodotto – Elemento di ancoraggio HighLoad

Descrizione prodotto

L'elemento di ancoraggio HighLoad è un elemento stampato in lamiera d'acciaio appositamente studiato per trasmettere forze di trazione estremamente elevate nelle costruzioni in legno. È stato sviluppato per soddisfare le esigenze delle costruzioni in legno moderne (edifici complessi a capannone, edifici a più piani). È in grado di assorbire carichi eccezionalmente elevati.

Materiale

- Acciaio da costruzione S355, zincato
- Spessore del materiale: 3 mm

Vantaggi

- Altezza ridotta del profilo (150 mm)
- Ideale per ancorare elementi in legno lamellare a strati incrociati (CLT)
- Fissaggio indiretto tramite uno strato intermedio (ad es. OSB)
- Per il montaggio su legno, calcestruzzo e acciaio
- Geometria di avvitamento ottimizzata per capacità di carico molto elevate

Approvazione

ETA
Europ. Techn. Bewertung
European Technical Assessment
ETA-19/0020

Tabella del prodotto

Elemento di ancoraggio HighLoad			
Art. no.	Descrizione	Dimensioni [mm][a)]	Pz./conf.
954114	Elemento di ancoraggio HighLoad	750 x 140 x 85	1
954178	Piastra di pressione ancoraggio HighLoad	130 x 82 x 40	1

a) Altezza x lunghezza x larghezza

by E.u.r.o.Tec GmbH · Aggiornamento 08/2020 · Con riserva di modifiche, integrazioni ed errori tipografici.

E.u.r.o.Tec GmbH • Unter dem Hofe 5 • D-58099 Hagen
Tel. +49 2331 62 45-0 • Fax +49 2331 62 45-200 • E-Mail info@eurotec.team
www.eurotec.team

Scheda tecnica prodotto – Elemento di ancoraggio HighLoad

Valori statici

Direzione del carico F1									
Legno/Calcestruzzo	Fissaggio nel montante						Fissaggio nel calcestruzzo non fessurato		Acciaio
	Elementi di collegamento								
	Chiodo d' ancoraggio			VPFA			Barra di ancoraggio (a iniezione)	Tassello ancorante	
Dimensioni [mm]	4 x 40	4 x 50	4 x 60	5 x 40	5 x 50	5 x 60	Ø 27	Ø 27	S355
Numero [n]	81			81			1	1	
Resistenza alla trazione car. [KN]	81,4	96,04	99,1	111,7	119	126,8	-	-	104,3

Classe di resistenza legno 350 kg/m³ densità car.

Rispettare le distanze minime dal bordo degli elementi di collegamento secondo EC 5.

Disegno

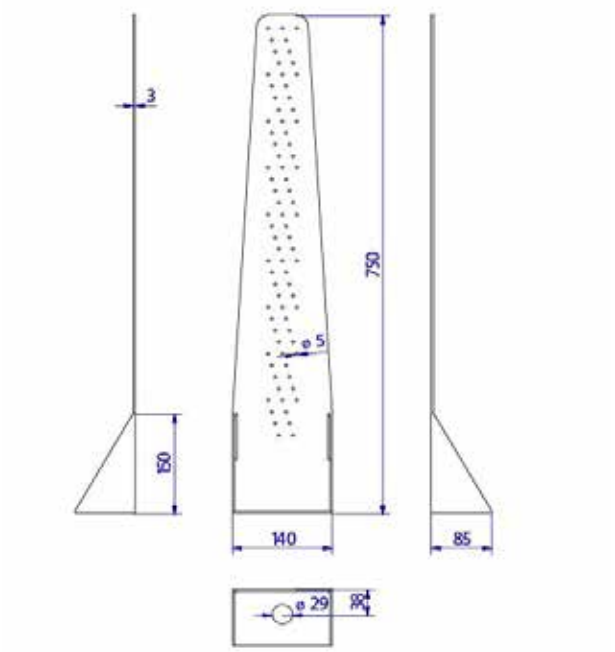

by E.u.r.o.Tec GmbH · Aggiornamento 08/2020 · Con riserva di modifiche, integrazioni ed errori tipografici.

E.u.r.o.Tec GmbH • Unter dem Hofe 5 • D-58099 Hagen
Tel. +49 2331 62 45-0 • Fax +49 2331 62 45-200 • E-Mail info@eurotec.team

Scheda tecnica prodotto – Elemento di ancoraggio HighLoad

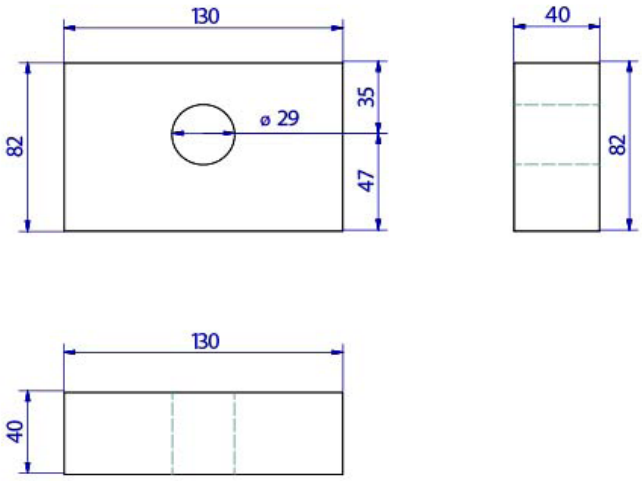

Indicazioni di utilizzo

I tiranti vengono posizionati sul tavolato nella zona del pavimento per segnare il foro. Poi il tirante viene messo da parte per forare e pulire il foro e infini la barra di ancoraggio viene incollata con malta a iniezione. Ora il tirante, inclusa la piastra di pressione, può essere posizionato e fissato al montante o all'elemento in legno con viti WBS o chiodi di ancoraggio. Infine, il dado viene avvitato sulla barra di ancoraggio con la coppia appropriata. Il collegamento è in grado di trasferire in modo sicuro le forze di trazione, di aspirazione e di spinta per mezzo delle viti nel tirante e infine per mezzo di un tassello nella piastra di base.

Devono essere rispettate le distanze dai bordi e dell'interasse secondo l'EC5, come pure il tempo di indurimento e la coppia di serraggio dell'ancoraggio nel calcestruzzo.

by E.u.r.o.Tec GmbH · Aggiornamento 08/2020 · Con riserva di modifiche, integrazioni ed errori tipografici.

E.u.r.o.Tec GmbH • Unter dem Hofe 5 • D-58099 Hagen
Tel. +49 2331 62 45-0 • Fax +49 2331 62 45-200 • E-Mail info@eurotec.team

Scheda tecnica prodotto – Elemento di ancoraggio HighLoad

Illustrazioni per l'utilizzo

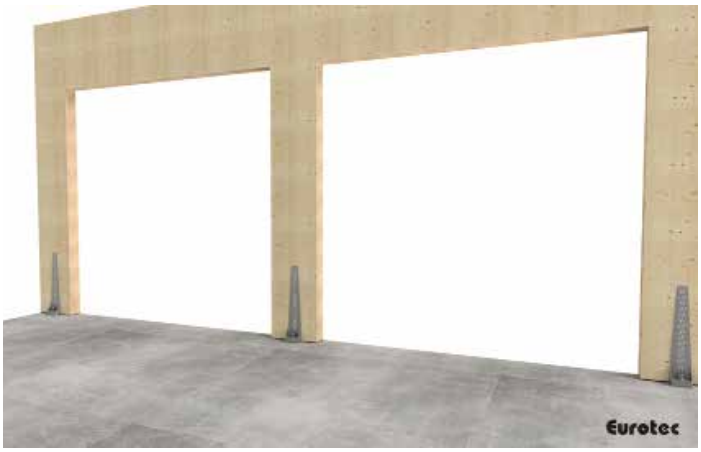

Se non si ha familiarità con l'uso di questo prodotto, in particolare l'uso previsto, si prega di contattare il nostro dipartimento di ingegneria delle applicazioni (Technik@eurotec.team).

by E.u.r.o.Tec GmbH · Aggiornamento 08/2020 · Con riserva di modifiche, integrazioni ed errori tipografici.

E.u.r.o.Tec GmbH • Unter dem Hofe 5 • D-58099 Hagen
Tel. +49 2331 62 45-0 • Fax +49 2331 62 45-200 • E-Mail info@eurotec.team

www.eurotec.team