FICHE PRODUIT

VIS DE FORAGE À AILETTE POUR PROFILÉS

DESCRIPTION DU PRODUIT

La vis de forage à ailette pour profilés est en **acier inoxydable martensitique trempé** et est spécialement conçue pour **la fixation de planches de bois** sur le profilé système en aluminium EVO et le profilé porteur HKP pour terrasse. La vis comporte une **pointe foreuse** munie **d'ailettes spéciales** et d'une **tête de cylindre** avec empreinte TX.

AVANTAGES

- Pas de pré-perçage des planches requis
- Les ailettes percent le bois plus largement que le diamètre extérieur du filetage de la vis
- L'avant-trou et le contre-filetage dans l'aluminium se percent et se forment automatiquement
- Manipulation facile lors du vissage grâce à l'empreinte TX et facilement combinable avec le porte-embout magnétique TX20

MATÉRIAU

Acier inoxydable martensitique 1.4006 (C1)

(Acier inoxydable conformément à la norme DIN EN 10088)

- Inoxydable sous certaines conditions, non résistant aux acides
- 10 ans d'expérience sans problème de corrosion avec des bois adaptés Ne convient pas pour les bois à forte teneur en tanin comme le cumaru, le chêne, le robinier, etc.
- Ne convient pas pour les atmosphères chlorées

REMARQUE

La vis de forage à ailette pour profilés est spécialement conçue pour la fixation de planches de bois sur le profilé système en aluminium EVO et le profilé porteur HKP pour terrasse. En cas d'utilisation avec d'autres profilés et alliages d'aluminium, le fonctionnement doit être testé au préalable.

TABLEAU DES ARTICLES

Vis de forage à ailette pour profilés					
N° d'art.	Dimension Ød x L [mm]	Diamètre de tête Ødh [mm]	Empreinte	Épaisseur des lames [mm]	UE
905568	5,0 x 55	8,5	TX20	20 – 25	200
905569	5,0 x 60	8,5	TX20	26 – 30	200
905570	5,0 x 70	8,5	TX20	35 – 40	200

© by E.u.r.o.Tec GmbH · Version 06/2023 · Sous réserve de modifications, d'ajouts, d'erreurs typographiques ou d'impression.

E.u.r.o.Tec GmbH • Unter dem Hofe 5 • D-58099 Hagen
Tél. : +49 2331 62 45-0 • Fax : +49 2331 62 45-200 • E-mail : info@eurotec.team
www.eurotec.team

FICHE PRODUIT

VIS DE FORAGE À AILETTE POUR PROFILÉS

SCHÉMAS

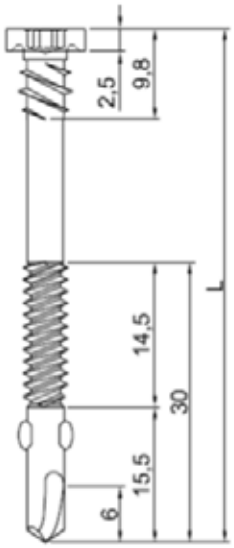

Vue de côté

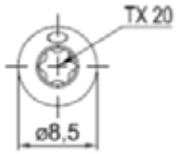

Vue de dessus

CONSIGNES DE MONTAGE

1. Placer la vis de forage à ailette pour profilés au centre de la planche, au-dessus du profilé en aluminium.

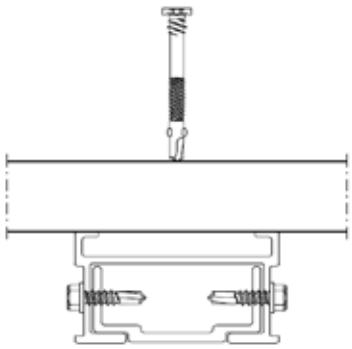

2. Lors du perçage, la vis de forage à ailette pour profilés doit percer la planche avec une pression modérée (environ 5 kg) et une vitesse de rotation moyenne (jusqu'à 1000 tr/min).

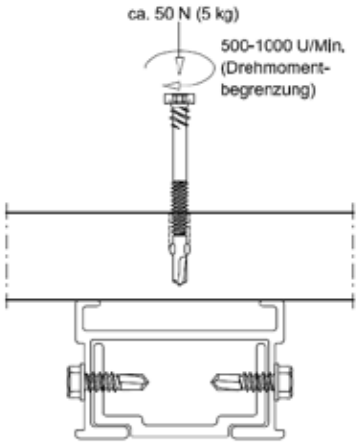

© by E.u.r.o.Tec GmbH · Version 06/2023 · Sous réserve de modifications, d'ajouts, d'erreurs typographiques ou d'impression.

E.u.r.o.Tec GmbH • Unter dem Hofe 5 • D-58099 Hagen
Tél. : +49 2331 62 45-0 • Fax : +49 2331 62 45-200 • E-mail : info@eurotec.team
www.eurotec.team

FICHE PRODUIT

VIS DE FORAGE À AILETTE POUR PROFILÉS

3. Si la vis de forage à ailette pour profilés entre en contact la barre de fixation, il convient d'augmenter la pression (environ 25 kg) lors du perçage et la vitesse de rotation (jusqu'à 2500 tr/min)...

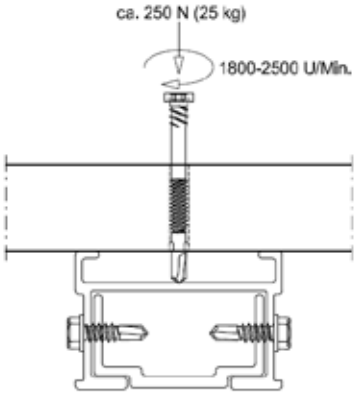

4. Si la pointe foreuse a traversé la barre de fixation du profilé, les ailettes se déchirent après quelques tours...

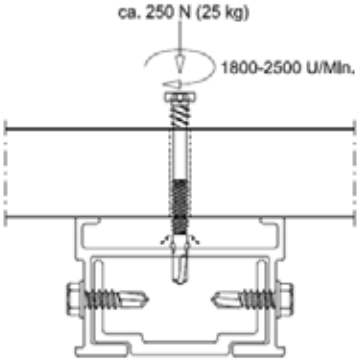

5. La vis de forage forme son contre-filetage dans la barre de fixation...

6. La vitesse de rotation diminue lors de l'engagement du filetage et la vis commence à tirer la planche vers le bas...

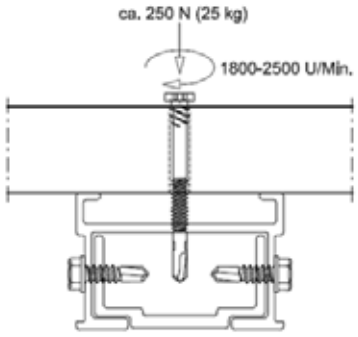

7. Le vissage doit être terminé lorsque la tête de la vis affleure la surface de la planche.

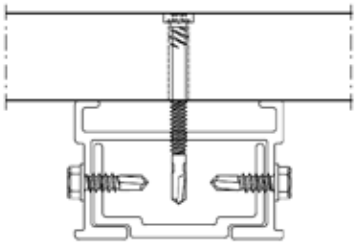

Si vous n'êtes pas familier avec l'utilisation de ce produit et, en particulier, avec l'usage auquel il est destiné, il est impératif que vous preniez contact avec notre service Technique d'application (technik@eurotec.team).

© by E.u.r.o.Tec GmbH · Version 06/2023 · Sous réserve de modifications, d'ajouts, d'erreurs typographiques ou d'impression.

E.u.r.o.Tec GmbH • Unter dem Hofe 5 • D-58099 Hagen
Tél. : +49 2331 62 45-0 • Fax : +49 2331 62 45-200 • E-mail : info@eurotec.team
www.eurotec.team