FICHE DE DONNÉES PRODUIT

BAGUE D'ADAPTATION

DESCRIPTION DU PRODUIT

Les bagues d'adaptation M12 et M16 ont été spécialement conçues pour absorber des charges importantes lors des efforts de traction. Ces bagues d'adaptation peuvent être vissées dans des plafonds et absorber d'importantes charges.

AVANTAGES

- Absorption de charges importantes lors d'un effort de traction
- Utilisation universelle
- Faible affaiblissement du bois
- Montage rapide et facile
- Pour raccordements en série à une ou plusieurs rangées
- Vis systèmes fournies

MATÉRIAU

- Acier galvanisé

PHOTOS ET FIGURES D'APPLICATIONS

Bague d'adaptation vissée dans le plafond pour suspendre les tuyaux et les câbles.

© by E.u.r.o.Tec GmbH Version 07/2022 · Sous réserve de modifications, d'ajouts, d'erreurs typographiques ou d'impression.

E.u.r.o.Tec GmbH • Unter dem Hofe 5 • D-58099 Hagen
Tél. +49 2331 62 45-0 • Fax +49 2331 62 45-200 • E-mail info@eurotec.team

FICHE DE DONNÉES PRODUIT

BAGUE D'ADAPTATION

TABLEAU DES ARTICLES

Référence	Dimensions[a)] [mm]	Matériau	Unité de conditionnement
944913	60 x 20	S235 galvanisé	1
944920	60 x 20	S235 galvanisé	1

[a)]Largeur x hauteur

SCHÉMAS

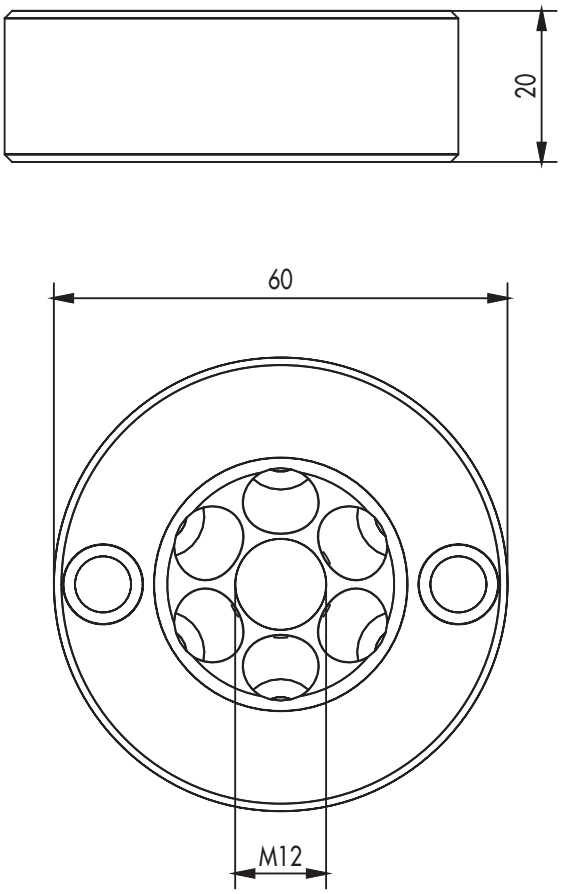

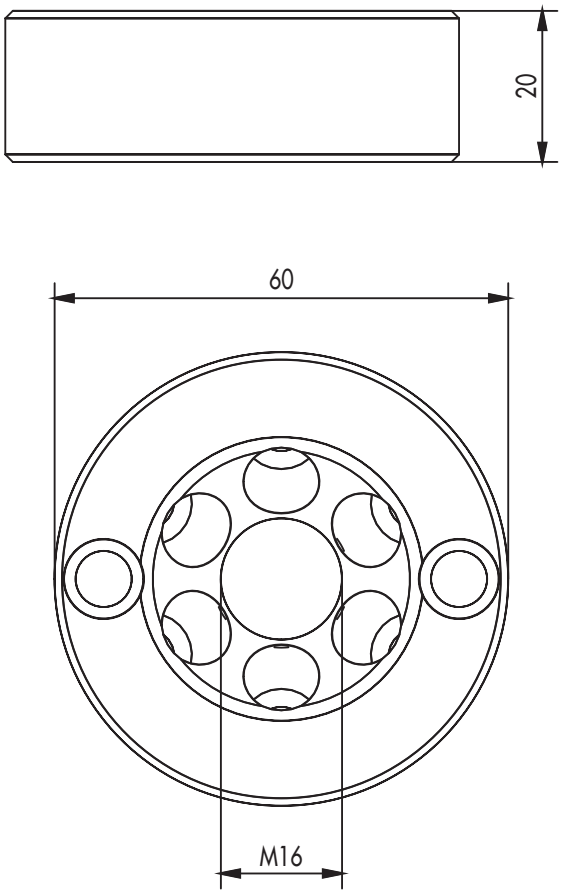

Si vous n'êtes pas familier avec l'utilisation de ce produit et, en particulier, avec l'usage conforme aux fins pour lesquelles il a été conçu, il est impératif que vous preniez contact avec notre service Technique d'application (technik@eurotec.team).

© by E.u.r.o.Tec GmbH Version 07/2022 · Sous réserve de modifications, d'ajouts, d'erreurs typographiques ou d'impression.

E.u.r.o.Tec GmbH • Unter dem Hofe 5 • D-58099 Hagen
Tél. +49 2331 62 45-0 • Fax +49 2331 62 45-200 • E-mail info@eurotec.team
www.eurotec.team