Instructions de montage – Clip pour façade pour profilés Rhombus

Le Clip pour façade pour profilés Rhombus a été développé pour l'application avec les profilés de façades. Le système se compose d'un Clip de départ pour façade et d'un Clip pour façade-Rhombus.

L'utilisation du clip crée une dimension de joint de 6 mm. Le clip a été conçu de manière à ce qu'il ne repose pas à plat sur la structure porteuse (= UK) mais qu'il présente un écart de 4 mm par rapport à la structure porteuse. La protection constructive du bois génère une ventilation arrière de la façade, ce qu'aucun autre produit usuel ne permet. La ventilation arrière optimise le séchage en cas de pluie et l'eau peut s'écouler entre le clip et la structure porteuse. Les mesures structurales permettent d'augmenter la durée de vie de la façade.

Clip pour façade-Rhombus

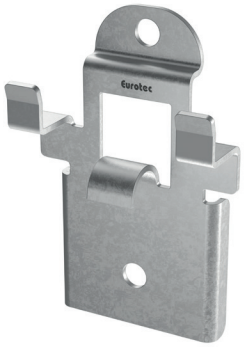

Clip de départ pour façade

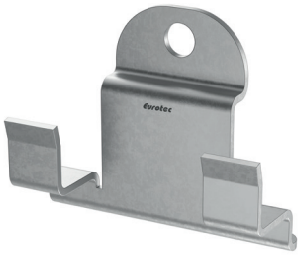

Notice de montage pour l'agencement horizontal de profilés

Étape 1: Clip de départ pour façade doit être fixé et orienté à l'extrémité inférieure de la façade avec la vis. Cela s'effectue sur toute la longueur de la façade.

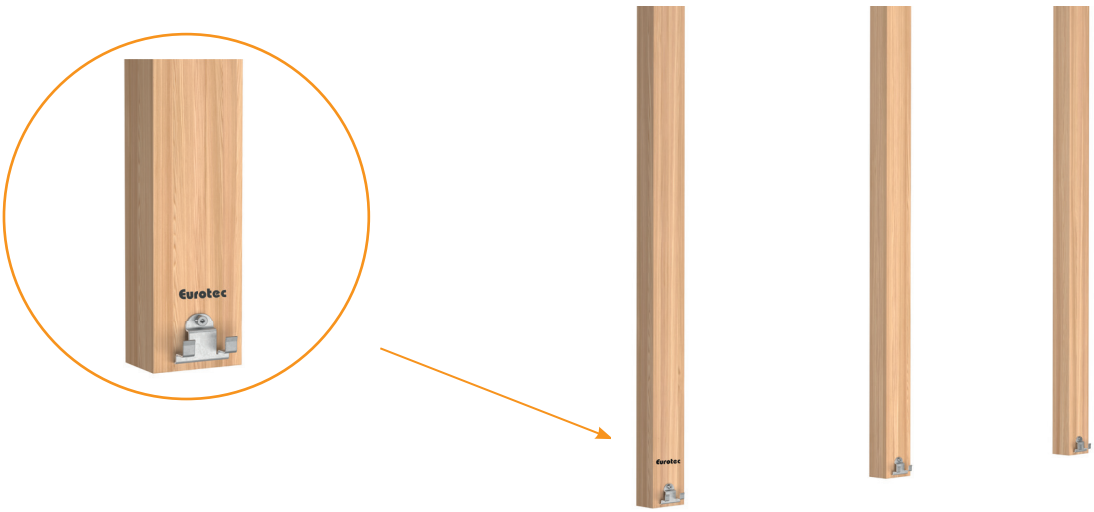

© E.u.r.o.Tec GmbH · Versión 11/2019 · Sujeto a modificaciones, adiciones, errores tipográficos y de impresión.

E.u.r.o.Tec GmbH • Unter dem Hofe 5 • D-58099 Hagen
Tel. 0049 (0) 2331 62 45-0 • Fax 0049 (0) 2331 62 45-200 • info@eurotec.team

Instructions de montage – Clip pour façade pour profilés Rhombus

Étape 2: La première lame peut être posée sur Clip de départ pour façade préfixés. La fixation avec la structure porteuse permet de maintenir le profilé de manière autonome sur les clips prémontés.

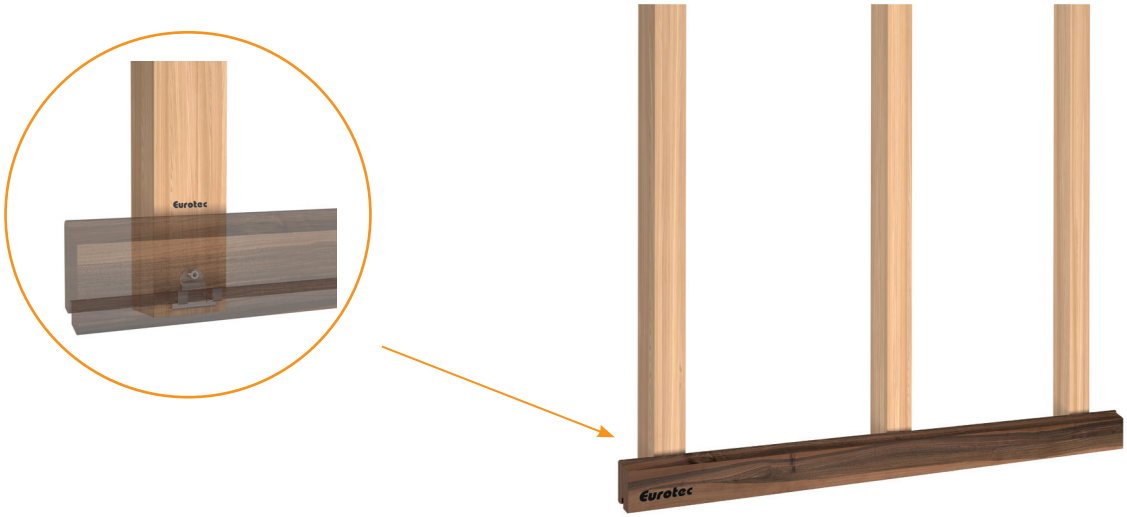

Étape 3: Il est recommandé d'installer le premier Clip pour façade-Rhombus au centre du premier profilé. Le premier profilé dispose ainsi d'un meilleur maintien.

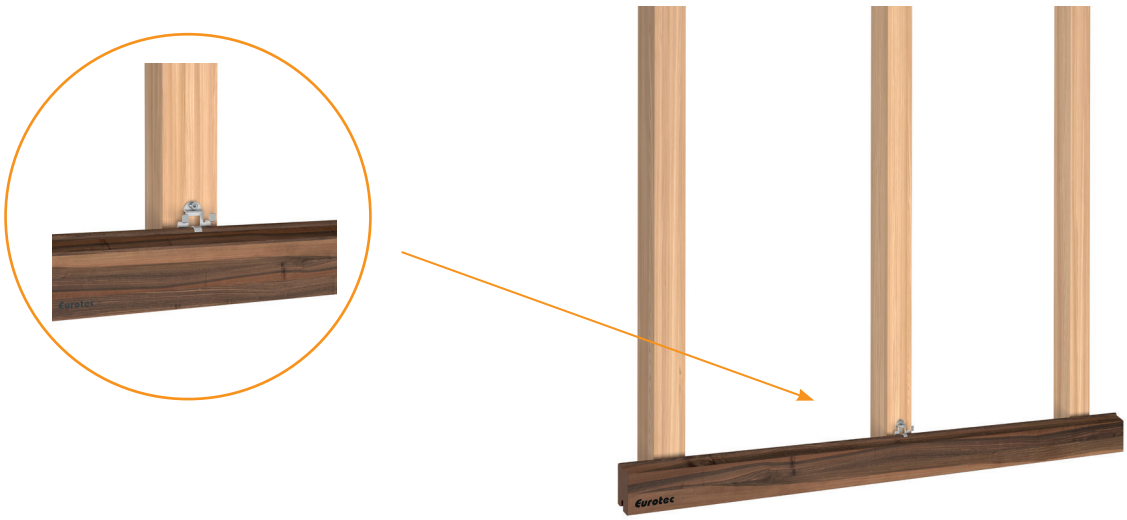

© E.u.r.o.Tec GmbH · Versión 11/2019 · Sujeto a modificaciones, adiciones, errores tipográficos y de impresión.

E.u.r.o.Tec GmbH • Unter dem Hofe 5 • D-58099 Hagen
Tel. 0049 (0) 2331 62 45-0 • Fax 0049 (0) 2331 62 45-200 • info@eurotec.team
www.eurotec.team

Instructions de montage – Clip pour façade pour profilés Rhombus

Étape 4: Les Clip pour façade-Rhombus restants peuvent être montés le long du profilé. À cet effet, ceux-ci sont poussés derrière la lame dans les zones où se trouve la structure porteuse et sont fixés avec la vis fournie. Les vis de tous les clips doivent être suffisamment serrées.

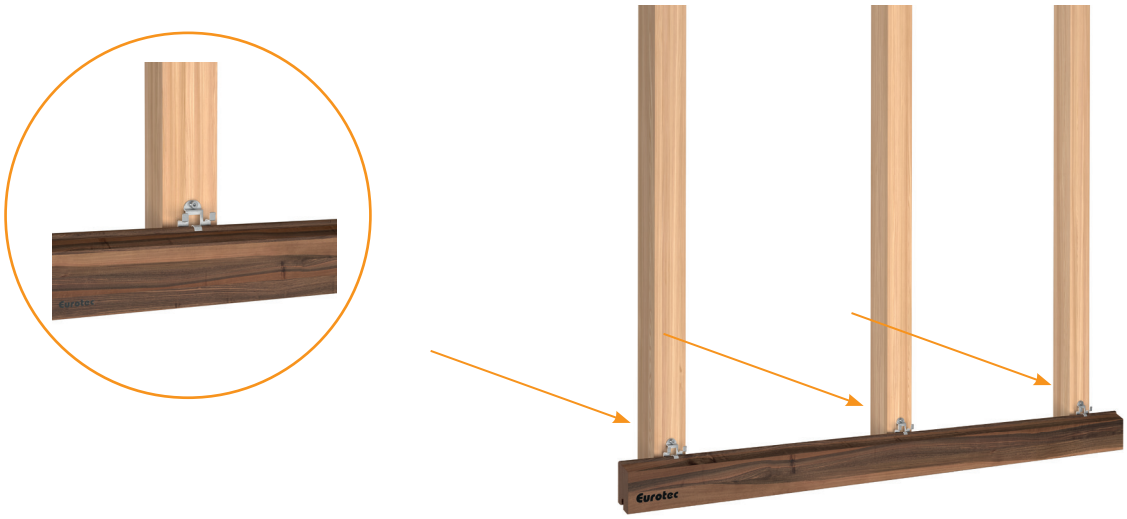

Étape 5: À l'étape suivant, la lame suivante est insérée. Dès lors, les étapes 3 et 4 sont répétées jusqu'à ce que la façade soit intégralement fermée.

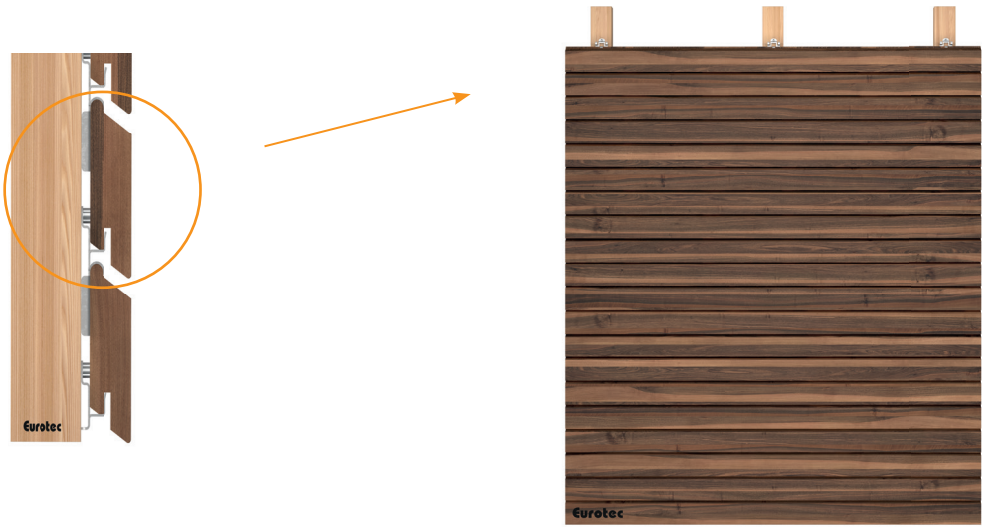

Remarque: Pour les zones où se trouvent des fenêtres, portes, extrémités de lames ou l'extrémité de la façade, grâce à la perforation du Clip pour façade-Rhombus, des points fixes peuvent être créés. Pour cela, le clip est vissé au préalable sur la face arrière du profilé. Le clip peut ensuite être vissé avec la structure porteuse.

© E.u.r.o.Tec GmbH · Versión 11/2019 · Sujeto a modificaciones, adiciones, errores tipográficos y de impresión.

E.u.r.o.Tec GmbH • Unter dem Hofe 5 • D-58099 Hagen
Tel. 0049 (0) 2331 62 45-0 • Fax 0049 (0) 2331 62 45-200 • info@eurotec.team
www.eurotec.team

Instructions de montage – Clip pour façade pour profilés Rhombus

Notice de montage pour l'agencement vertical des profilés

Étape 1: Clip de départ pour façade doit être fixé et orienté à l'extrémité inférieure de la façade avec la vis. Cela s'effectue sur toute la longueur de la façade. Il s'agit ici de prendre en compte les dimensions prescrites du profile à poser.

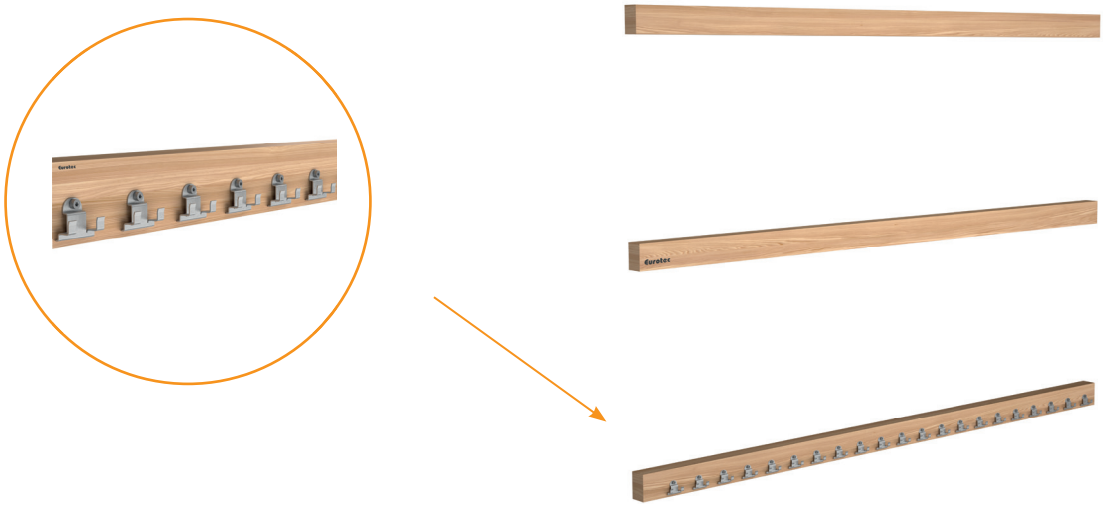

Étape 2: À l'extrémité de la structure porteuse (à droite ou à gauche), des Clip de départ pour façade doivent également être fixés. Ceux-ci doivent être alignés le long de la structure porteuse.

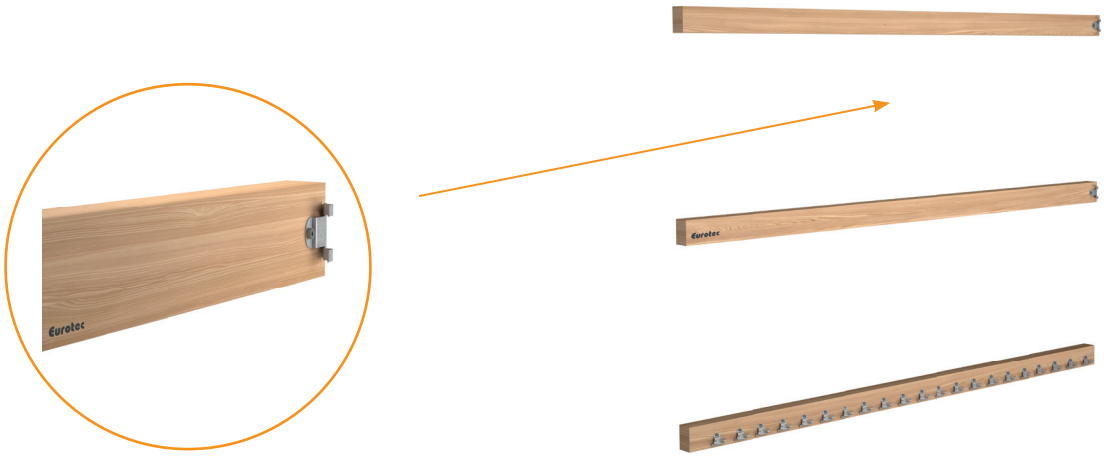

© E.u.r.o.Tec GmbH · Versión 11/2019 · Sujeto a modificaciones, adiciones, errores tipográficos y de impresión.

E.u.r.o.Tec GmbH • Unter dem Hofe 5 • D-58099 Hagen
Tel. 0049 (0) 2331 62 45-0 • Fax 0049 (0) 2331 62 45-200 • info@eurotec.team
www.eurotec.team

Instructions de montage – Clip pour façade pour profilés Rhombus

Étape 3: Une fente se trouve à l'extrémité du profilé. Celle-ci est guidée par le premier Clip de départ pour façade prémonté. Grâce aux Clip de départ pour façade fixés latéralement, le profilé dispose déjà d'un certain maintien au mur. Pour l'optimiser, il est recommandé de monter un Clip pour façade-Rhombus sur l'un des profiles centraux de la structure porteuse.

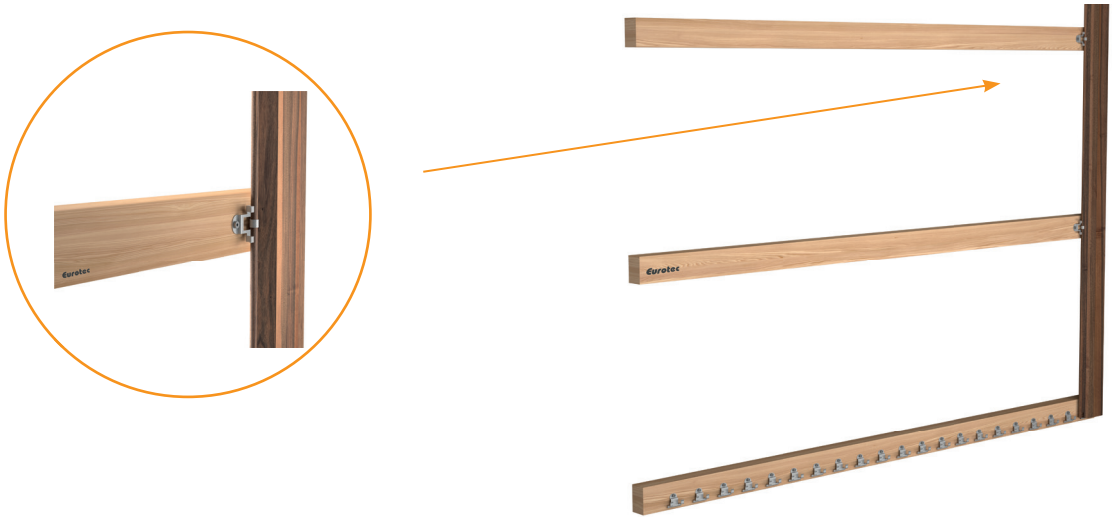

Étape 4: Les Clip pour façade-Rhombus restants peuvent être montés le long du profilé. À cet effet, ceux-ci sont poussés derrière les lames dans les zones où se trouve la structure porteuse et sont fixés avec la vis fournie. Les vis de tous les clips doivent être suffisamment serrées. Pour les points fixes, la procédure est la même que comme dans la remarque pour la pose horizontale.

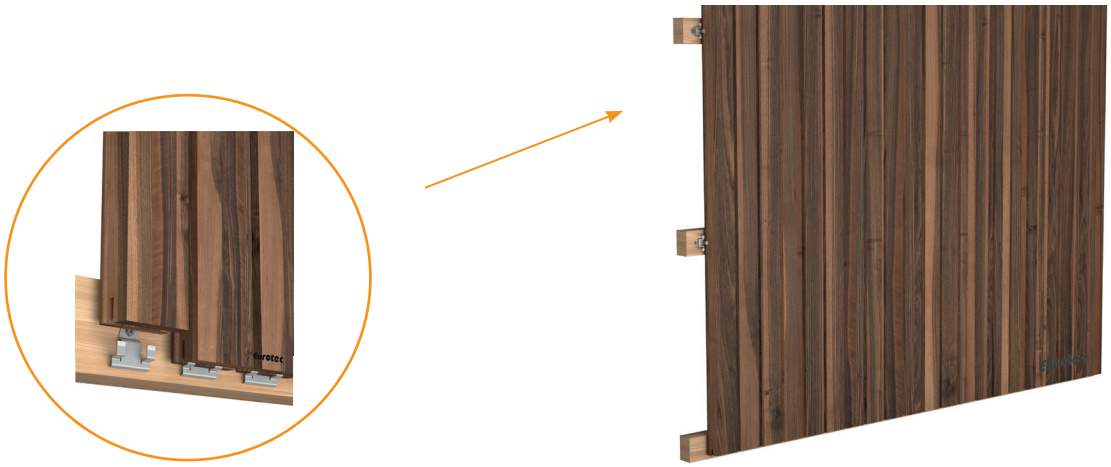

© E.u.r.o.Tec GmbH · Versión 11/2019 · Sujeto a modificaciones, adiciones, errores tipográficos y de impresión.

E.u.r.o.Tec GmbH • Unter dem Hofe 5 • D-58099 Hagen
Tel. 0049 (0) 2331 62 45-0 • Fax 0049 (0) 2331 62 45-200 • info@eurotec.team
www.eurotec.team

Instructions de montage – Clip pour façade pour profilés Rhombus

Profilé

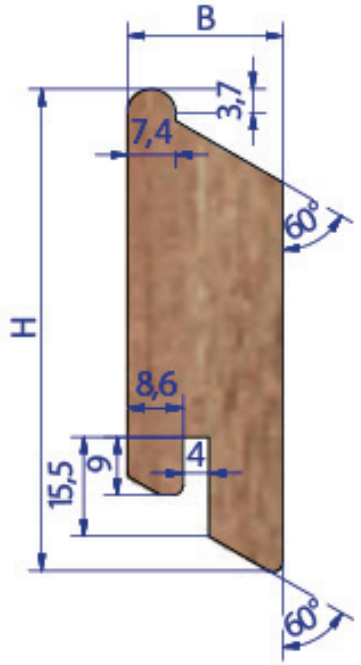

Dimensions		
Modèle	Hauteur H [mm]	Largeur l [mm]
Modèle 1	70	21
Modèle 2	75	24

Détail A

Si vous n'êtes pas familier avec l'utilisation de ce produit, en particulier avec son utilisation prévue, merci de contacter notre département d'application technique (Technik@eurotec.team).

© E.u.r.o.Tec GmbH · Versión 11/2019 · Sujeto a modificaciones, adiciones, errores tipográficos y de impresión.

E.u.r.o.Tec GmbH • Unter dem Hofe 5 • D-58099 Hagen
Tel. 0049 (0) 2331 62 45-0 • Fax 0049 (0) 2331 62 45-200 • info@eurotec.team
www.eurotec.team