FICHE DE DONNÉES PRODUIT CONNECTEUR DE PROFILÉ 90°

DESCRIPTION DU PRODUIT

Le connecteur de profilé 90° sert à **créer un angle de 90°** en liaison avec les profilés de systèmes en aluminium EVO, EVO Light ou Eveco. On le place dans la rainure des profilés et on **empêche ainsi tout glissement** pendant le vissage. Contrairement à d'autres équerres, le connecteur de profilé 90° se **visse facilement sur le côté extérieur du profilé** et ne doit pas être monté sur le côté intérieur. Conjointement avec le connecteur d'angle Eveco, il assure **la sécurité et un maintien supplémentaire.**

AVANTAGES / PROPRIÉTÉS

- Montage facile et rapide par rapport à d'autres possibilités de fixation en alternative, car le connecteur de profilé 90° peut être vissé de l'extérieur sur le profilé.
- Utilisation flexible
- Résiste à la corrosion

MATÉRIAU

- Acier, galvanisé à chaud

IMAGES D'APPLICATIONS

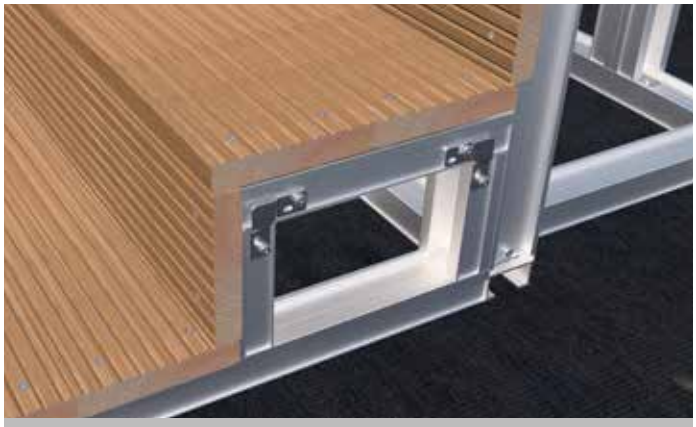

Connecteur de profilé 90° pour l'assemblage de deux profilés de systèmes en aluminium EVO.

Exemple d'application du connecteur de profilé 90°

© by E.u.r.o.Tec GmbH · Indice 03/2022 · Sous réserve de modifications, d'ajouts, d'erreurs typographiques ou d'impression.

E.u.r.o.Tec GmbH • Unter dem Hofe 5 • D-58099 Hagen
Tel. +49 2331 62 45-0 • Fax +49 2331 62 45-200 • E-Mail info@eurotec.team
www.eurotec.team

FICHE DE DONNÉES PRODUIT CONNECTEUR DE PROFILÉ 90°

TABLEAU DES ARTICLES

N° d'art.	Désignation	Dimensions[a)] [mm]	Épaisseur du matériau [mm]	Matériau	UE*
944912	Connecteur de profilé 90°	52 x 52 x 18,5	2,5	Acier, galvanisé à chaud	10

[a)]Hauteur x largeur x profondeur
*Les vis sont fournies.

SCHÉMAS

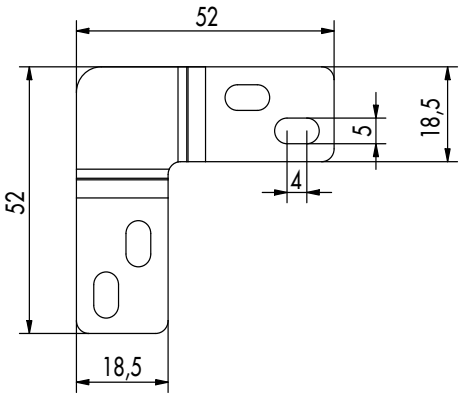

Vue de face

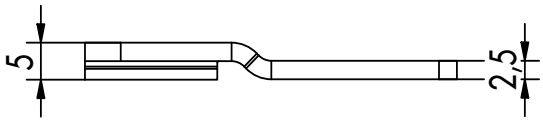

Vue de côté

Si vous n'êtes pas familier avec l'utilisation de ce produit et, en particulier, avec l'usage auquel il est destiné, il est impératif que vous preniez contact avec notre service Technique d'application (technik@eurotec.team).

© by E.u.r.o.Tec GmbH · Indice 03/2022 · Sous réserve de modifications, d'ajouts, d'erreurs typographiques ou d'impression.

E.u.r.o.Tec GmbH • Unter dem Hofe 5 • D-58099 Hagen
Tel. +49 2331 62 45-0 • Fax +49 2331 62 45-200 • E-Mail info@eurotec.team
www.eurotec.team