FICHE DE DONNÉES PRODUIT

PEDIX DUO 150 + 45 /
PEDIX DUO 190 + 80

DESCRIPTION DU PRODUIT

Les modèles PediX Duo 150+45 et PediX Duo 190+80 sont des supports pour poteaux destinés aux constructions en bois répondant aux exigences en termes de protection constructive du bois. La longévité des pieds est garantie par un revêtement de zinc-nickel. Les pieds de support peuvent être montés sur le bois de bout du support sans travaux d'usinage ni pré-perçage à l'aide de vis à filetage complet. La fermeture à baïonnette offre la possibilité de monter très simplement la partie supérieure avec le support monté et la partie inférieure ancrée. La connexion est verrouillée en insérant et en tirant la fermeture. La connexion ainsi établie peut même transférer les forces de traction du support à la fondation. La hauteur du pied de support peut encore être ajustée de 45 mm ou 80 mm après le montage.

AVANTAGES

- Montage simple avec vis à filetage complet sans travaux d'usinage, pré-perçage ni fraisage
- Montage très simple des pieds de support et de la construction grâce à la fermeture à baïonnette
- Structure en 2 parties
- Section min. du bois de 100 x 100 mm
- Utilisation possible dans les classes d'utilisation 1, 2 et 3 conformément à la norme DIN EN 1995-1-1

PHOTOS ET FIGURES D'APPLICATIONS

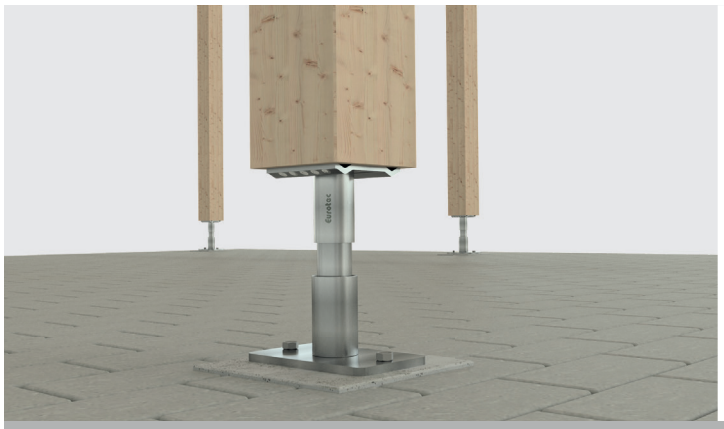

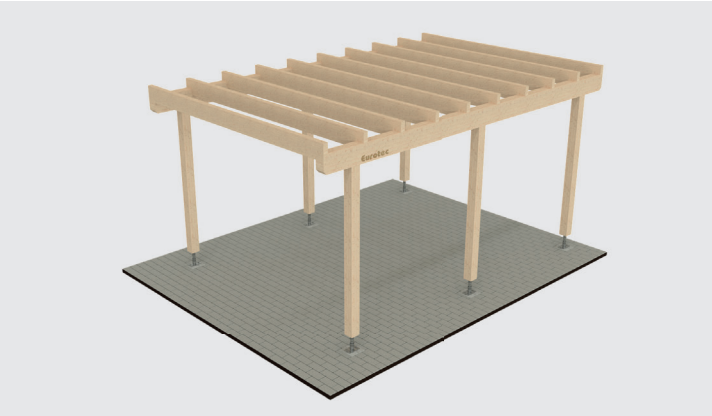

Exemple d´application PediX

© by E.u.r.o.Tec GmbH Version 07/2022 · Sous réserve de modifications, d'ajouts, d'erreurs typographiques ou d'impression.

E.u.r.o.Tec GmbH • Unter dem Hofe 5 • D-58099 Hagen
Tel. +49 2331 62 45-0 • Fax +49 2331 62 45-200 • E-Mail info@eurotec.team
www.eurotec.team

FICHE DE DONNÉES PRODUIT

PEDIX DUO 150 + 45 /
PEDIX DUO 190 + 80

MATERIAL

- Acier de construction S235JR avec revêtement zinc-nickel

TABLEAU DES ARTICLES

N° d'art.	Nom du produit	Dimensions du socle [mm]a)	Réglage de la hauteur à l'état monté [mm]	Résistance à la pression Nc, d [kN]	Résistance à la traction Nt, d [kN]	Force portante transversale1) VR, d [kN]	UE *
904679	PediX Duo 150+45	160 x 100 x 8	150 - 195	16,2	9,2	1,1	4
904680	PediX Duo 190+80	160 x 100 x 8	190 - 270	16,2	9,2	0,75	4

a) Longueur x largeur x hauteur

* Livré avec 12 vis A2 à filetage complet Ø 5,0 x 80 mm pour chaque support pour poteaux

1) La force portante transversale doit être superposée à la force de pression et de traction, et peut conduire à des forces portantes réduites selon la classe d'utilisation et la durée de la charge. Force portante transversale avec kmod = 0,8 (classe de service 3, KLED court/très court conformément à DIN EN 1991-1-4 NA).

Attention : Les valeurs indiquées sont des aides à la planification/pré-dimensionnement. Elles sont sujettes à des erreurs typographiques et d'impression. Les projets doivent être exclusivement calculés par des personnes autorisées.

SCHÉMAS

PEDIX DUO 150+45

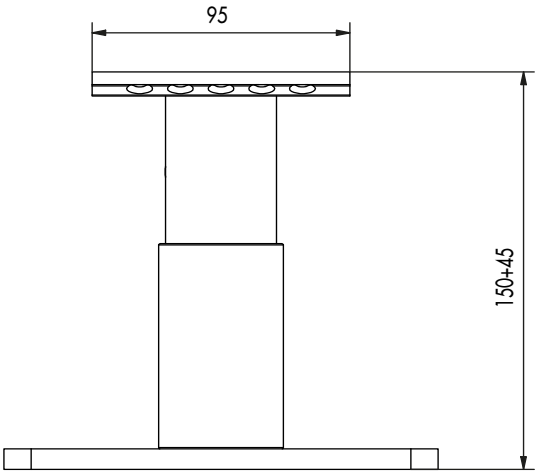

Vue de côté

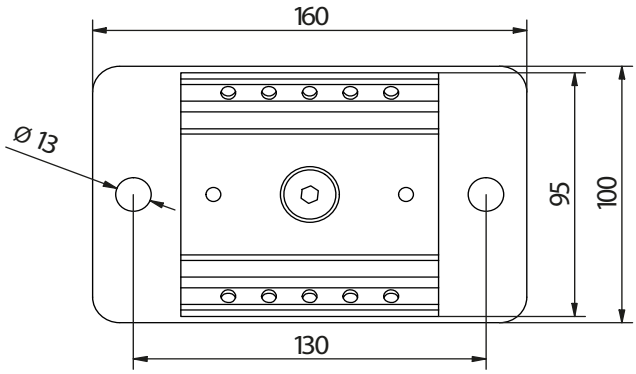

Vue de dessus

© by E.u.r.o.Tec GmbH Version 07/2022 · Sous réserve de modifications, d'ajouts, d'erreurs typographiques ou d'impression.

E.u.r.o.Tec GmbH • Unter dem Hofe 5 • D-58099 Hagen
Tel. +49 2331 62 45-0 • Fax +49 2331 62 45-200 • E-Mail info@eurotec.team
www.eurotec.team

FICHE DE DONNÉES PRODUIT

PEDIX DUO 150 + 45 /
PEDIX DUO 190 + 80

SCHÉMAS

PEDIX DUO 190+80

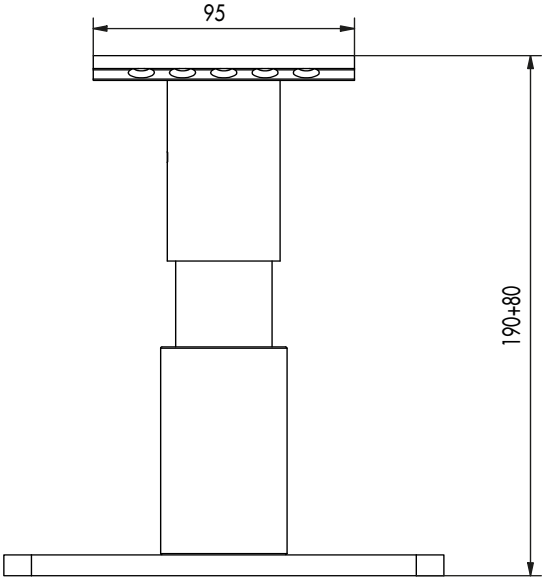

Vue de côté

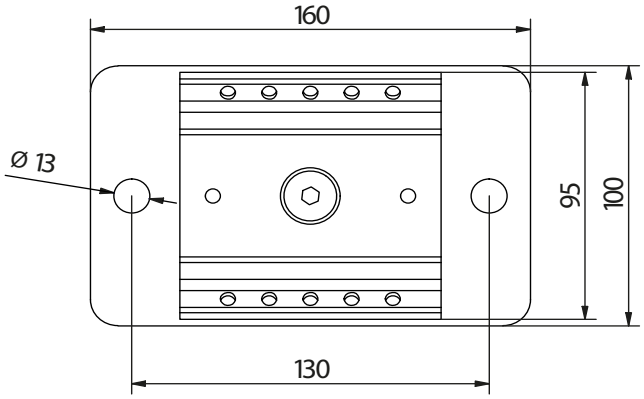

Vue de dessus

Si vous n'êtes pas familier avec l'utilisation de ce produit et, en particulier, avec l'usage conforme aux fins pour lesquelles il a été conçu, il est impératif que vous preniez contact avec notre service Technique d'application (technik@eurotec.team).

© by E.u.r.o.Tec GmbH Version 07/2022 · Sous réserve de modifications, d'ajouts, d'erreurs typographiques ou d'impression.

E.u.r.o.Tec GmbH • Unter dem Hofe 5 • D-58099 Hagen
Tel. +49 2331 62 45-0 • Fax +49 2331 62 45-200 • E-Mail info@eurotec.team
www.eurotec.team