Produktdatenblatt
Montageprofil Steildach

Produktbeschreibung

Mit dem Montageprofil Steildach wird ein **stabiles** sowie **gut hinterlüftetes Konstrukt** geschaffen, auf dem die einzelnen Solarmodule **sicher montiert** werden können.

Es ist in den Höhen **40 und 80 mm** erhältlich und kann mithilfe einer **Hammerkopfschraube** und **Sperrzahnmutter** unkompliziert an den Dachhaken befestigt werden.

Vorteile / Eigenschaften

- Witterungsbeständig
- Durch hohe Steifigkeit können hohe Spannweiten erreicht werden

Material

- Aluminium

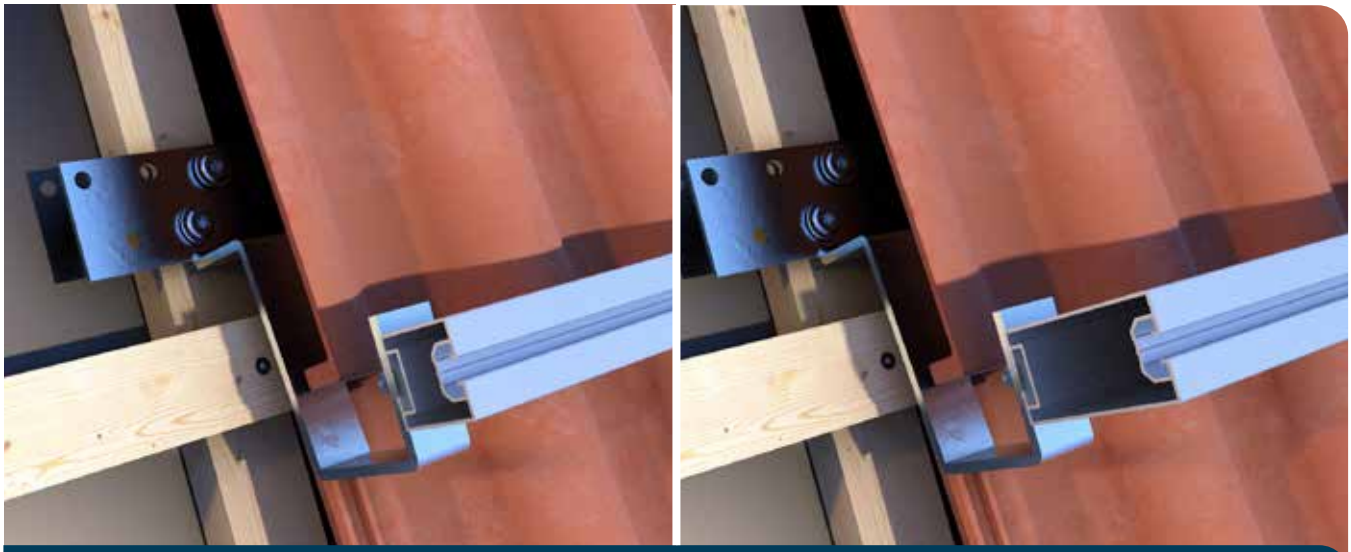

Das Montageprofil Steildach 40 x 40 / 40 x 80 wird mittels Hammerkopfschraube und Sperrzahnmutter am Dachhaken befestigt.

© by Hermann Schwerter · Stand 02/2024 · Änderungen, Ergänzungen, Satz- und Druckfehler vorbehalten.

Hermann Schwerter ▪ Langer Brauck 11 ▪ 58640 Iserlohn
Tel. +49 2371 975-0 ▪ Fax + 49 2371975-100 ▪ info@schwerter.de

Produktdatenblatt
Montageprofil Steildach

Montageprofil Steildach

Art.-Nr.	Abmessung [mm][a)]	Anschlussmöglichkeiten[b)]	Material	Inhalt	VE
120080	40 x 40 x 5900	Nutenstein / Hammerkopfschraube	Aluminium	1	1
120090	40 x 80 x 5900	Nutenstein / Hammerkopfschraube	Aluminium	1	1

[a)] Breite x Höhe x Profillänge
[b)] Oben: Nutenstein M8. Unten: Hammerkopfschraube M8 oder M10.
Empfohlene max. Spannweite = 1,40 m. Dieser Wert gilt für die gemachten Annahmen zur Mengenermittlung Dachhaken.

Querschnittswerte Montageprofil Steildach

W_x in mm³	W_y in mm³	I_x in mm⁴	I_y in mm⁴
93281	55440	381336	110880
32097	33195	65197	66390

Wx, Wy = Widerstandsmoment, Ix, Iy = Flächenträgheitsmoment

Technische Zeichnungen

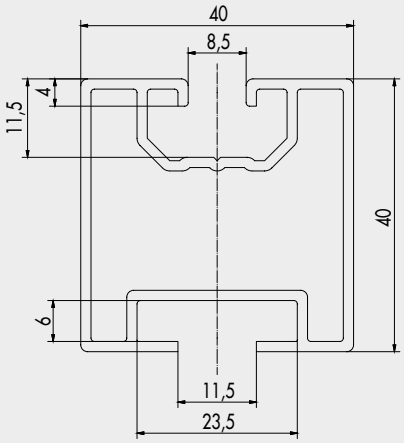

Vorderansicht

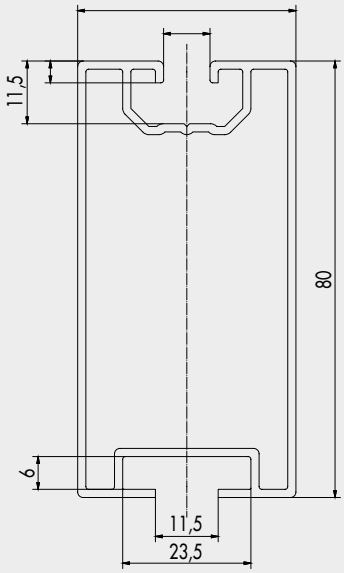

Vorderansicht

Falls Sie mit der Anwendung des vorliegenden Produktes, insbesondere mit dessen bestimmungsgemäßen Gebrauch nicht vertraut sind, so setzen Sie sich unbedingt mit unserer Technikabteilung in Verbindung (solar@schwerter.de).

© by Hermann Schwerter · Stand 02/2024 · Änderungen, Ergänzungen, Satz- und Druckfehler vorbehalten.

Hermann Schwerter ▪ Langer Brauck 11 ▪ 58640 Iserlohn
Tel. +49 2371 975-0 ▪ Fax + 49 2371975-100 ▪ info@schwerter.de